TARRAGONA ◀▶ BARCELONA

TÉRMINO MUNICIPAL
DE TARRAGONA

ZONA
DE SOLAPE

Y=4555600

X=360900

AP-7

A-7

N-340

OD 8.1 N-340
THA Ø 2m

REPOSICIÓN
CUNETÓN

OD 8.1 AP-7
THA Ø 2m

OTDL
Ø 400mm

OTDL
Ø 400mm

OTDL
Ø 400mm

FERROCARRIL

LEYENDA

- CUNETA LATERAL
- CUNETA MEDIANA
- COLECTOR
- CUNETA PROTECCIÓN DE TALUD
- CUNETON
- BORDILLO
- SALVACUENTAS
- BAJANTE
- ODT AMPLIADA
- ODT SIN AFECCIÓN
- ODT DEMOLICIÓN
- ODT AP-7 SIN AFECCIÓN
- OTDL
- ARQUETA

DISTRIBUCIÓN DE MINUTAS

H01 H02 H03 H04 H05 H06 H07 H08 H09 H10

Altafulla

P:\2015\150568\02_doc_tecnica\02.03 EJECUCION\GRAFICOS\04 ProyecTrazadoV100-Sup\02 Planos\08 Drenaje\0801_Dren_Exist\0801H10.dwg

GOBIERNO DE ESPAÑA	MINISTERIO DE FOMENTO	SECRETARÍA DE ESTADO DE INFRAESTRUCTURAS, TRANSPORTE Y VIVIENDA SECRETARÍA GENERAL DE INFRAESTRUCTURAS DIRECCIÓN GENERAL DE CARRETERAS DEMARCACIÓN DE CARRETERAS DEL ESTADO EN CATALUÑA	CONSULTOR: ineco	EL INGENIERO AUTOR DEL PROYECTO: MARÍA SERRANO ESPADA	EL INGENIERO DIRECTOR DEL PROYECTO: ALBERTO HERNÁNDEZ MORENO	EXAMINADO EL INGENIERO JEFE DE LA DEMARCACIÓN: LUIS BONET LINUESA	ESCALA: 1:1.000 (0 10 20 30m) ORIGINAL–A1	TITULO DEL PROYECTO: PROYECTO DE TRAZADO AUTOVÍA DEL MEDITERRÁNEO A-7 TRAMO: LA MORA - LA POBLA DE MONTORNES	CLAVE: T2-T-3750	Nº PLANO: 8.1

DESIGNACIÓN: DRENAJE
PLANTA DE DRENAJE EXISTENTE
ANÁLISIS DE SU APROVECHAMIENTO

FECHA: OCTUBRE 2017

HOJA 1 DE 10

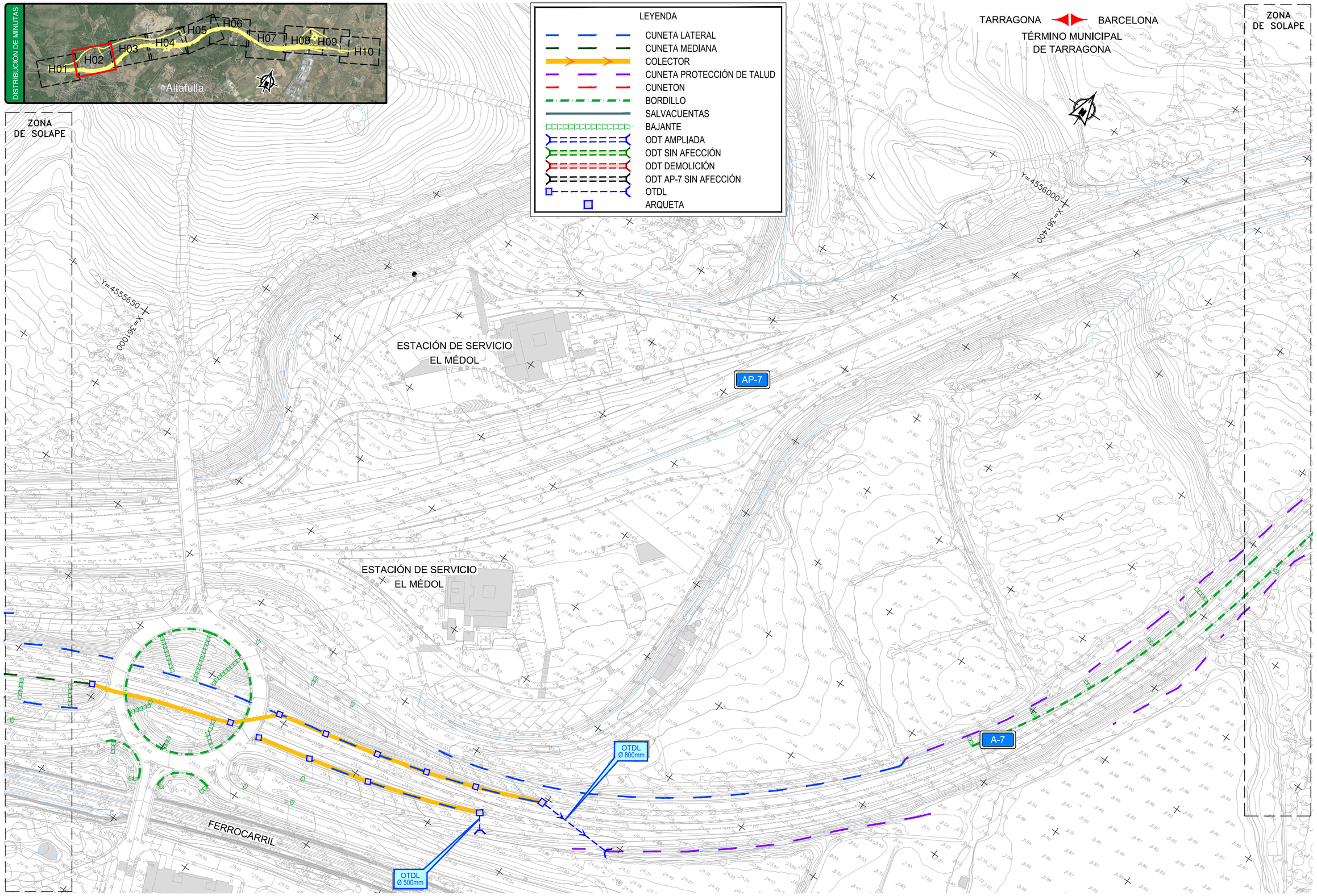

P:\2015\150568\02_doc_tecnica\02.03 EJECUCION\GRAFICOS\04 ProyecTrazadoV100-Sup\02 Planos\08 Drenaje\0801_Dren_Exist\0801H10.dwg

GOBIERNO DE ESPAÑA	MINISTERIO DE FOMENTO	SECRETARÍA DE ESTADO DE INFRAESTRUCTURAS, TRANSPORTE Y VIVIENDA SECRETARÍA GENERAL DE INFRAESTRUCTURAS DIRECCIÓN GENERAL DE CARRETERAS DEMARCACIÓN DE CARRETERAS DEL ESTADO EN CATALUÑA	CONSULTOR: ineco	EL INGENIERO AUTOR DEL PROYECTO: MARÍA SERRANO ESPADA	EL INGENIERO DIRECTOR DEL PROYECTO: ALBERTO HERNÁNDEZ MORENO	EXAMINADO EL INGENIERO JEFE DE LA DEMARCACIÓN: LUIS BONET LINUESA	ESCALA: 1:1.000 (0 10 20 30m) ORIGINAL-A1	TITULO DEL PROYECTO: PROYECTO DE TRAZADO AUTOVÍA DEL MEDITERRÁNEO A-7 TRAMO: LA MORA - LA POBLA DE MONTORNES	CLAVE: T2-T-3750	Nº PLANO: 8.1	DESIGNACIÓN: DRENAJE PLANTA DE DRENAJE EXISTENTE ANÁLISIS DE SU APROVECHAMIENTO	FECHA: OCTUBRE 2017 HOJA 2 DE 10

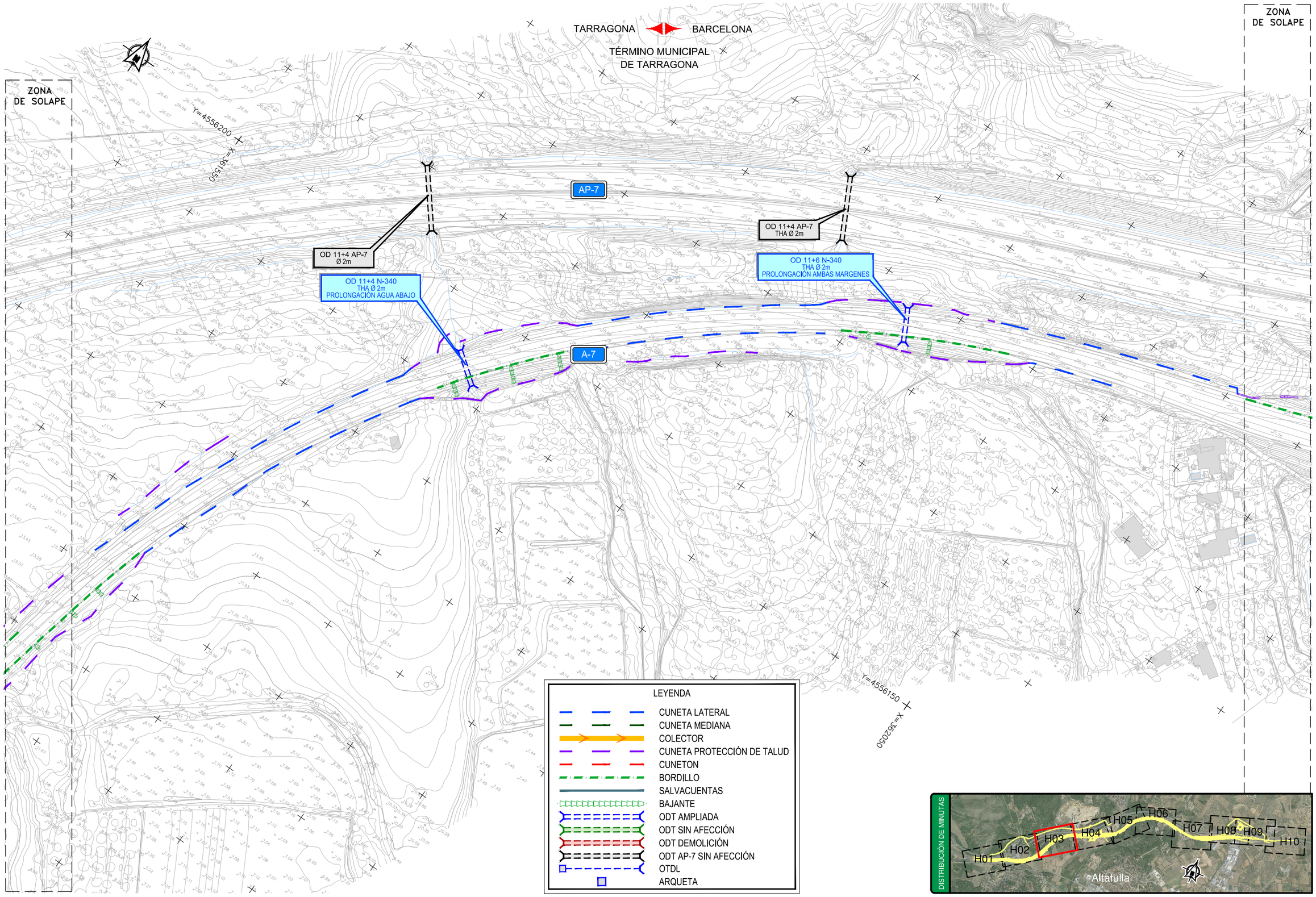

P:\2015\150568\02_doc_tecnica\02.03 EJECUCION\GRAFICOS\04 ProyecTrazadoV100-Sup\02 Planos\08 Drenaje\0801_Dren_Exist\0801H10.dwg

GOBIERNO DE ESPAÑA	MINISTERIO DE FOMENTO	SECRETARÍA DE ESTADO DE INFRAESTRUCTURAS, TRANSPORTE Y VIVIENDA SECRETARÍA GENERAL DE INFRAESTRUCTURAS DIRECCIÓN GENERAL DE CARRETERAS DEMARCACIÓN DE CARRETERAS DEL ESTADO EN CATALUÑA	CONSULTOR: ineco	EL INGENIERO AUTOR DEL PROYECTO: MARÍA SERRANO ESPADA	EL INGENIERO DIRECTOR DEL PROYECTO: ALBERTO HERNÁNDEZ MORENO	EXAMINADO EL INGENIERO JEFE DE LA DEMARCACIÓN: LUIS BONET LINUESA	ESCALA: 1:1.000 (0 10 20 30m) ORIGINAL–A1	TITULO DEL PROYECTO: PROYECTO DE TRAZADO AUTOVÍA DEL MEDITERRÁNEO A-7 TRAMO: LA MORA - LA POBLA DE MONTORNES	CLAVE: T2-T-3750	Nº PLANO: 8.1	DESIGNACIÓN: DRENAJE PLANTA DE DRENAJE EXISTENTE ANÁLISIS DE SU APROVECHAMIENTO	FECHA: OCTUBRE 2017 HOJA 3 DE 10

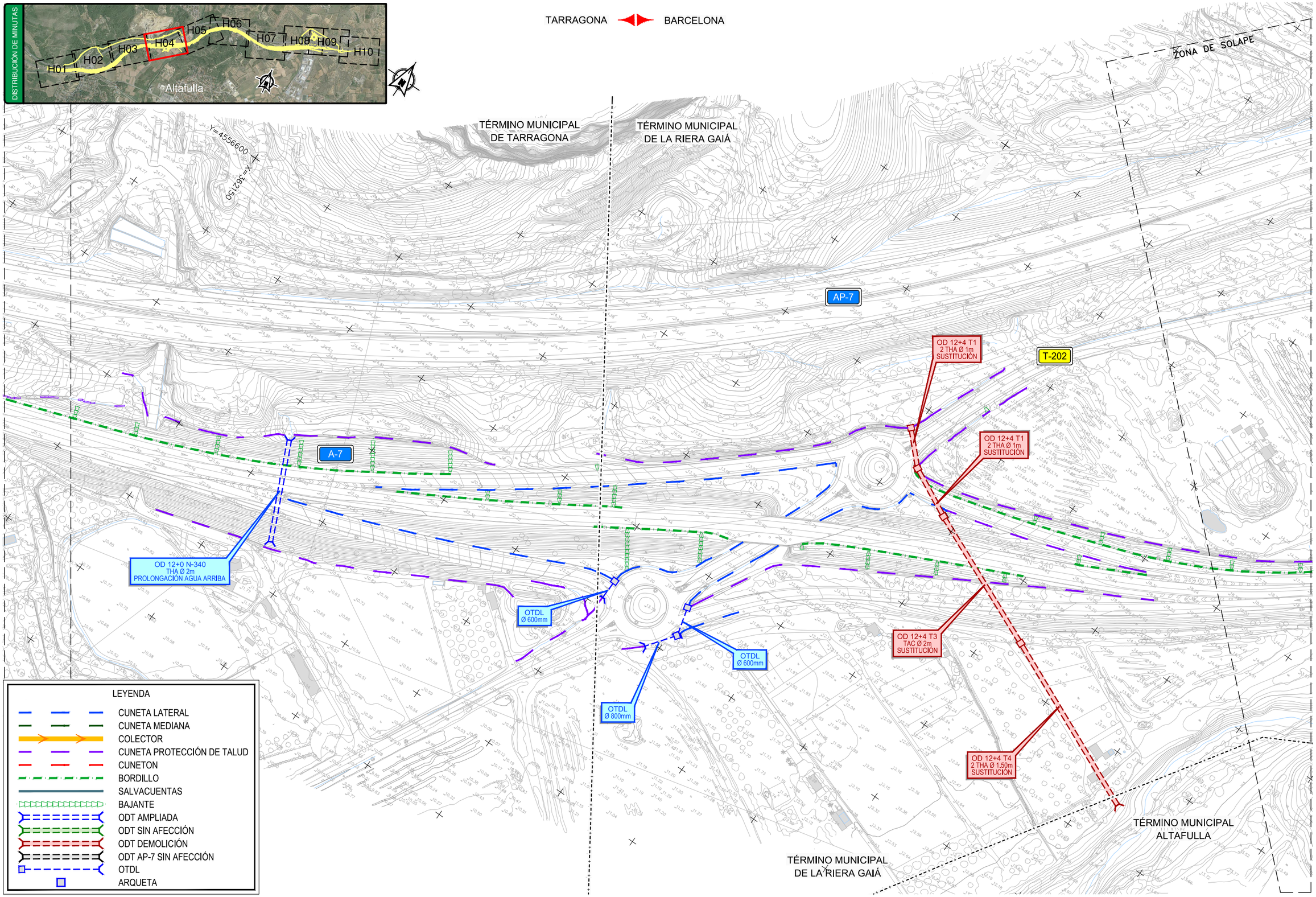

P:\2015\150568\02_doc_tecnica\02.03 EJECUCION\GRAFICOS\04 ProyecTrazadoV100-Sup\02 Planos\08 Drenaje\0801_Dren_Exist\0801H10.dwg

GOBIERNO DE ESPAÑA	MINISTERIO DE FOMENTO	SECRETARÍA DE ESTADO DE INFRAESTRUCTURAS, TRANSPORTE Y VIVIENDA SECRETARÍA GENERAL DE INFRAESTRUCTURAS DIRECCIÓN GENERAL DE CARRETERAS DEMARCACIÓN DE CARRETERAS DEL ESTADO EN CATALUÑA	CONSULTOR: ineco	EL INGENIERO AUTOR DEL PROYECTO: MARÍA SERRANO ESPADA	EL INGENIERO DIRECTOR DEL PROYECTO: ALBERTO HERNÁNDEZ MORENO	EXAMINADO EL INGENIERO JEFE DE LA DEMARCACIÓN: LUIS BONET LINUESA	ESCALA: 1:1.000 (0 10 20 30m) ORIGINAL–A1	TÍTULO DEL PROYECTO: PROYECTO DE TRAZADO AUTOVÍA DEL MEDITERRÁNEO A-7 TRAMO: LA MORA - LA POBLA DE MONTORNES	CLAVE: T2-T-3750	Nº PLANO: 8.1	DESIGNACIÓN: DRENAJE PLANTA DE DRENAJE EXISTENTE ANÁLISIS DE SU APROVECHAMIENTO	FECHA: OCTUBRE 2017 HOJA 4 DE 10

ZONA DE SOLAPE

TARRAGONA BARCELONA

AP-7

T-202

A-7

RIERA DE GAIÁ

Riera de Gaià

TÉRMINO MUNICIPAL
DE LA RIERA GAIÁ

Y=4557250

X=562000

ZONA DE SOLAPE

LEYENDA

- CUNETA LATERAL
- CUNETA MEDIANA
- COLECTOR
- CUNETA PROTECCIÓN DE TALUD
- CUNETON
- BORDILLO
- SALVACUENTAS
- BAJANTE
- ODT AMPLIADA
- ODT SIN AFECCIÓN
- ODT DEMOLICIÓN
- ODT AP-7 SIN AFECCIÓN
- OTDL
- ARQUETA

DISTRIBUCIÓN DE MINUTAS

H01 H02 H03 H04 H05 H06 H07 H08 H09 H10

Altafulla

P:\2015\150568\02_doc_tecnica\02.03 EJECUCION\GRAFICOS\04 ProyecTrazadoV100-Sup\02 Planos\08 Drenaje\0801_Dren_Exist\0801H10.dwg

GOBIERNO DE ESPAÑA	MINISTERIO DE FOMENTO	SECRETARÍA DE ESTADO DE INFRAESTRUCTURAS, TRANSPORTE Y VIVIENDA SECRETARÍA GENERAL DE INFRAESTRUCTURAS DIRECCIÓN GENERAL DE CARRETERAS DEMARCACIÓN DE CARRETERAS DEL ESTADO EN CATALUÑA	CONSULTOR: ineco	EL INGENIERO AUTOR DEL PROYECTO: MARÍA SERRANO ESPADA	EL INGENIERO DIRECTOR DEL PROYECTO: ALBERTO HERNÁNDEZ MORENO	EXAMINADO EL INGENIERO JEFE DE LA DEMARCACIÓN: LUIS BONET LINUESA	ESCALA: 1:1.000 0 10 20 30m ORIGINAL-A1	TITULO DEL PROYECTO: PROYECTO DE TRAZADO AUTOVÍA DEL MEDITERRÁNEO A-7 TRAMO: LA MORA - LA POBLA DE MONTORNES	CLAVE: T2-T-3750	Nº PLANO: 8.1	DESIGNACIÓN: DRENAJE PLANTA DE DRENAJE EXISTENTE ANÁLISIS DE SU APROVECHAMIENTO	FECHA: OCTUBRE 2017 HOJA 5 DE 10

ZONA DE SOLAPE

TARRAGONA BARCELONA

TÉRMINO MUNICIPAL DE LA RIERA GAIÁ

TÉRMINO MUNICIPAL ALTAFULLA

OD 13+5 AP-7
Ø= 1.5m

OD 13+5 AP-7
Ø= 1.5m

Y=4557500

X=361650

AP-7

A-7

OD 13+5 N-340
Ø= 2m
PROLONGACIÓN AMBAS MARGENES

OD 13+7 N-340
Ø= 2m
SUSTITUCIÓN

ZONA DE SOLAPE

Y=4557200

X=361

LEYENDA

- CUNETA LATERAL
- CUNETA MEDIANA
- COLECTOR
- CUNETA PROTECCIÓN DE TALUD
- CUNETON
- BORDILLO
- SALVACUENTAS
- BAJANTE
- ODT AMPLIADA
- ODT SIN AFECCIÓN
- ODT DEMOLICIÓN
- ODT AP-7 SIN AFECCIÓN
- OTDL
- ARQUETA

DISTRIBUCIÓN DE MINUTAS

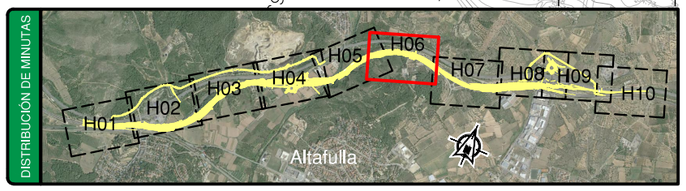

P:\2015\150568\02_doc_tecnica\02.03 EJECUCION\GRAFICOS\04 ProyecTrazadoV100-Sup\02 Planos\08 Drenaje\0801_Dren_Exist\0801H10.dwg

GOBIERNO DE ESPAÑA	MINISTERIO DE FOMENTO	SECRETARÍA DE ESTADO DE INFRAESTRUCTURAS, TRANSPORTE Y VIVIENDA SECRETARÍA GENERAL DE INFRAESTRUCTURAS DIRECCIÓN GENERAL DE CARRETERAS DEMARCACIÓN DE CARRETERAS DEL ESTADO EN CATALUÑA	CONSULTOR: ineco	EL INGENIERO AUTOR DEL PROYECTO: MARÍA SERRANO ESPADA	EL INGENIERO DIRECTOR DEL PROYECTO: ALBERTO HERNÁNDEZ MORENO	EXAMINADO EL INGENIERO JEFE DE LA DEMARCACIÓN: LUIS BONET LINUESA	ESCALA: 1:1.000 (0 10 20 30m) ORIGINAL–A1	TITULO DEL PROYECTO: PROYECTO DE TRAZADO AUTOVÍA DEL MEDITERRÁNEO A-7 TRAMO: LA MORA - LA POBLA DE MONTORNES	CLAVE: T2-T-3750	Nº PLANO: 8.1	DESIGNACIÓN: DRENAJE PLANTA DE DRENAJE EXISTENTE ANÁLISIS DE SU APROVECHAMIENTO	FECHA: OCTUBRE 2017 HOJA 6 DE 10

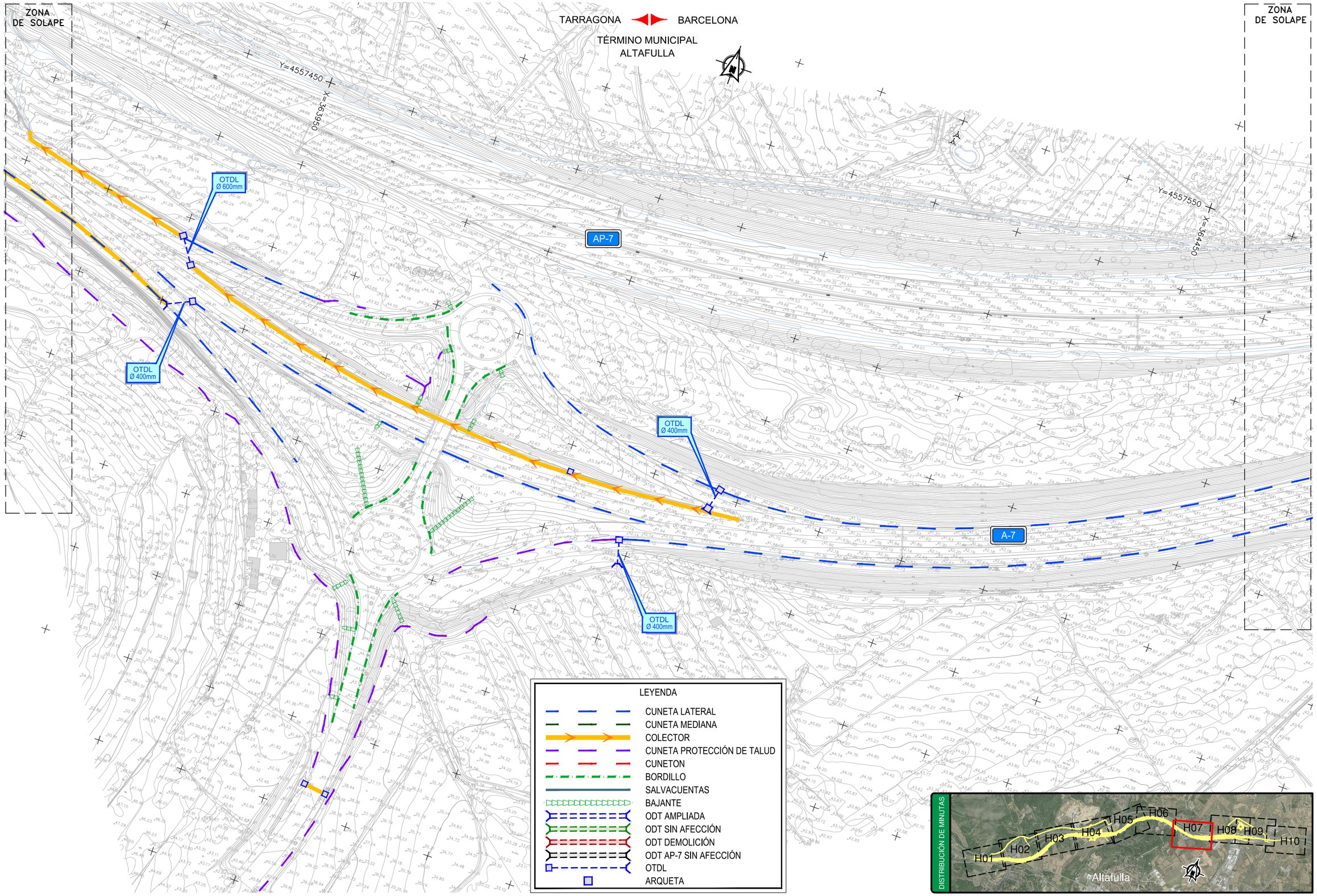

P:\2015\150568\02_doc_tecnica\02.03 EJECUCION\GRAFICOS\04 ProyecTrazadoV100-Sup\02 Planos\08 Drenaje\0801_Dren_Exist\0801H10.dwg

GOBIERNO DE ESPAÑA	MINISTERIO DE FOMENTO	SECRETARÍA DE ESTADO DE INFRAESTRUCTURAS, TRANSPORTE Y VIVIENDA SECRETARÍA GENERAL DE INFRAESTRUCTURAS DIRECCIÓN GENERAL DE CARRETERAS DEMARCACIÓN DE CARRETERAS DEL ESTADO EN CATALUÑA	CONSULTOR: ineco	EL INGENIERO AUTOR DEL PROYECTO: MARÍA SERRANO ESPADA	EL INGENIERO DIRECTOR DEL PROYECTO: ALBERTO HERNÁNDEZ MORENO	EXAMINADO EL INGENIERO JEFE DE LA DEMARCACIÓN: LUIS BONET LINUESA	ESCALA: 1:1.000 (0 10 20 30m) ORIGINAL–A1	TITULO DEL PROYECTO: PROYECTO DE TRAZADO AUTOVÍA DEL MEDITERRÁNEO A-7 TRAMO: LA MORA - LA POBLA DE MONTORNES	CLAVE: T2-T-3750	Nº PLANO: 8.1	DESIGNACIÓN: DRENAJE PLANTA DE DRENAJE EXISTENTE ANÁLISIS DE SU APROVECHAMIENTO	FECHA: OCTUBRE 2017 HOJA 7 DE 10

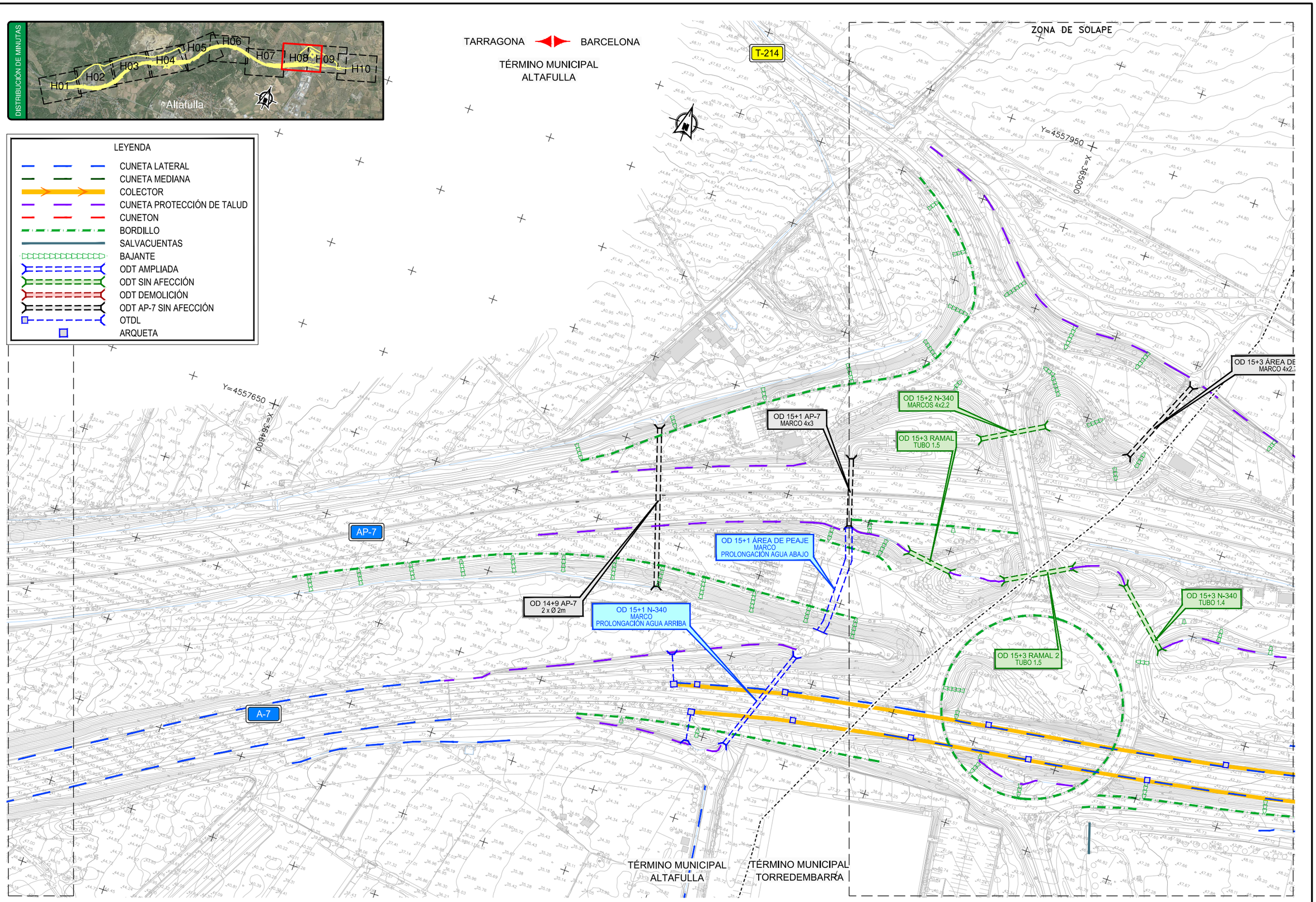

P:\2015\150568\02_doc_tecnica\02.03 EJECUCION\GRAFICOS\04 ProyecTrazadoV100-Sup\02 Planos\08 Drenaje\0801_Dren_Exist\0801H10.dwg

GOBIERNO DE ESPAÑA	MINISTERIO DE FOMENTO	SECRETARÍA DE ESTADO DE INFRAESTRUCTURAS, TRANSPORTE Y VIVIENDA SECRETARÍA GENERAL DE INFRAESTRUCTURAS DIRECCIÓN GENERAL DE CARRETERAS DEMARCACIÓN DE CARRETERAS DEL ESTADO EN CATALUÑA	CONSULTOR: ineco	EL INGENIERO AUTOR DEL PROYECTO: MARÍA SERRANO ESPADA	EL INGENIERO DIRECTOR DEL PROYECTO: ALBERTO HERNÁNDEZ MORENO	EXAMINADO EL INGENIERO JEFE DE LA DEMARCACIÓN: LUIS BONET LINUESA	ESCALA: 1:1.000 (0 10 20 30m) ORIGINAL–A1	TÍTULO DEL PROYECTO: PROYECTO DE TRAZADO AUTOVÍA DEL MEDITERRÁNEO A-7 TRAMO: LA MORA - LA POBLA DE MONTORNES	CLAVE: T2-T-3750	Nº PLANO: 8.1	DESIGNACIÓN: DRENAJE PLANTA DE DRENAJE EXISTENTE ANÁLISIS DE SU APROVECHAMIENTO	FECHA: OCTUBRE 2017 HOJA 8 DE 10

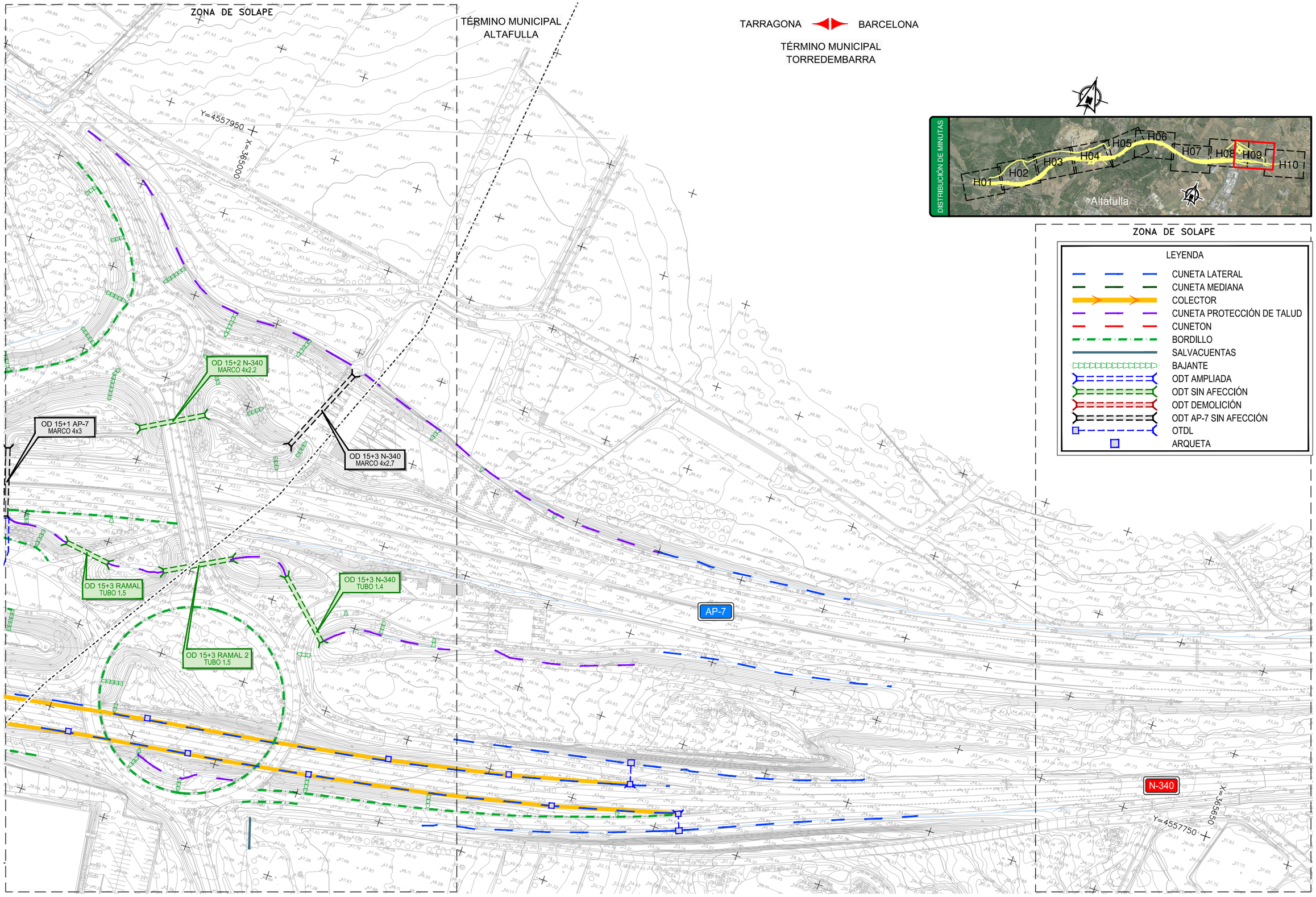

P:\2015\150568\02_doc_tecnica\02.03 EJECUCION\GRAFICOS\04 ProyecTrazadoV100-Sup\02 Planos\08 Drenaje\0801_Dren_Exist\0801H10.dwg

GOBIERNO DE ESPAÑA	MINISTERIO DE FOMENTO	SECRETARÍA DE ESTADO DE INFRAESTRUCTURAS, TRANSPORTE Y VIVIENDA SECRETARÍA GENERAL DE INFRAESTRUCTURAS DIRECCIÓN GENERAL DE CARRETERAS DEMARCACIÓN DE CARRETERAS DEL ESTADO EN CATALUÑA	CONSULTOR: ineco	EL INGENIERO AUTOR DEL PROYECTO: MARÍA SERRANO ESPADA	EL INGENIERO DIRECTOR DEL PROYECTO: ALBERTO HERNÁNDEZ MORENO	EXAMINADO EL INGENIERO JEFE DE LA DEMARCACIÓN: LUIS BONET LINUESA	ESCALA: 1:1.000 (0 10 20 30m) ORIGINAL-A1	TITULO DEL PROYECTO: PROYECTO DE TRAZADO AUTOVÍA DEL MEDITERRÁNEO A-7 TRAMO: LA MORA - LA POBLA DE MONTORNES	CLAVE: T2-T-3750	Nº PLANO: 8.1	DESIGNACIÓN: DRENAJE PLANTA DE DRENAJE EXISTENTE ANÁLISIS DE SU APROVECHAMIENTO	FECHA: OCTUBRE 2017 HOJA 9 DE 10

ZONA DE SOLAPE

TARRAGONA BARCELONA

TÉRMINO MUNICIPAL
TORREDEMBARRA

TÉRMINO MUNICIPAL
LA POBLA DE MONTORNÉS

N-340

AP-7

X=356550
Y=4557750

X=356150
Y=4558100

LEYENDA

- CUNETA LATERAL
- CUNETA MEDIANA
- COLECTOR
- CUNETA PROTECCIÓN DE TALUD
- CUNETON
- BORDILLO
- SALVACUENTAS
- BAJANTE
- ODT AMPLIADA
- ODT SIN AFECCIÓN
- ODT DEMOLICIÓN
- ODT AP-7 SIN AFECCIÓN
- OTDL
- ARQUETA

DISTRIBUCIÓN DE MINUTAS

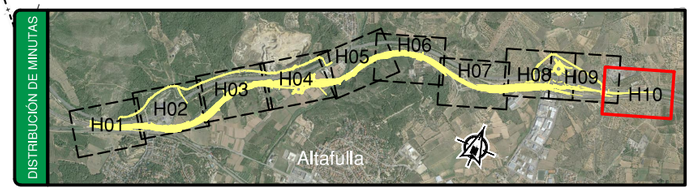

P:\2015\150568\02_doc_tecnica\02.03 EJECUCION\GRAFICOS\04 ProyecTrazadoV100-Sup\02 Planos\08 Drenaje\0801_Dren_Exist\0801H10.dwg

GOBIERNO DE ESPAÑA	MINISTERIO DE FOMENTO	SECRETARÍA DE ESTADO DE INFRAESTRUCTURAS, TRANSPORTE Y VIVIENDA SECRETARÍA GENERAL DE INFRAESTRUCTURAS DIRECCIÓN GENERAL DE CARRETERAS DEMARCACIÓN DE CARRETERAS DEL ESTADO EN CATALUÑA	CONSULTOR: ineco	EL INGENIERO AUTOR DEL PROYECTO: MARÍA SERRANO ESPADA	EL INGENIERO DIRECTOR DEL PROYECTO: ALBERTO HERNÁNDEZ MORENO	EXAMINADO EL INGENIERO JEFE DE LA DEMARCACIÓN: LUIS BONET LINUESA	ESCALA: 1:1.000 (0 10 20 30m) ORIGINAL-A1	TITULO DEL PROYECTO: PROYECTO DE TRAZADO AUTOVÍA DEL MEDITERRÁNEO A-7 TRAMO: LA MORA - LA POBLA DE MONTORNES	CLAVE: T2-T-3750	Nº PLANO: 8.1	DESIGNACIÓN: DRENAJE PLANTA DE DRENAJE EXISTENTE ANÁLISIS DE SU APROVECHAMIENTO	FECHA: OCTUBRE 2017 HOJA 10 DE 10

TARRAGONA ◀▶ BARCELONA

TÉRMINO MUNICIPAL
DE TARRAGONA

ZONA
DE SOLAPE

INICIO PROYECTO
PK 100+000
X: 360.545,743
Y: 4.555.250,787
Z: 11.164
σ: 86.462484
φ: -0,095%

Peralte: -4.34

A-7

AP-7

N-340

EJE - 01

EJE - 26

EJE - 20

GALERÍA 1
REPOSICIÓN CAT
Ø3000

CAMINO DE SERVIDUMBRE
TUBERÍA REPUESTA CAT

OD 8.1 N-340 EXISTENTE
T.H.A. Ø2000 mm

MURO M-1

MURO M-2

FERROCARRIL

OTDL 01
THA Ø800 mm

100+100

100+200

100+300

100+400

100+500

0+000

0+100

0+200

0+300

0+400

0+500

0+600

0+700

0+800

0+900

0+200

0+300

0+400

0+500

0+600

0+700

0+800

0+900

0+100

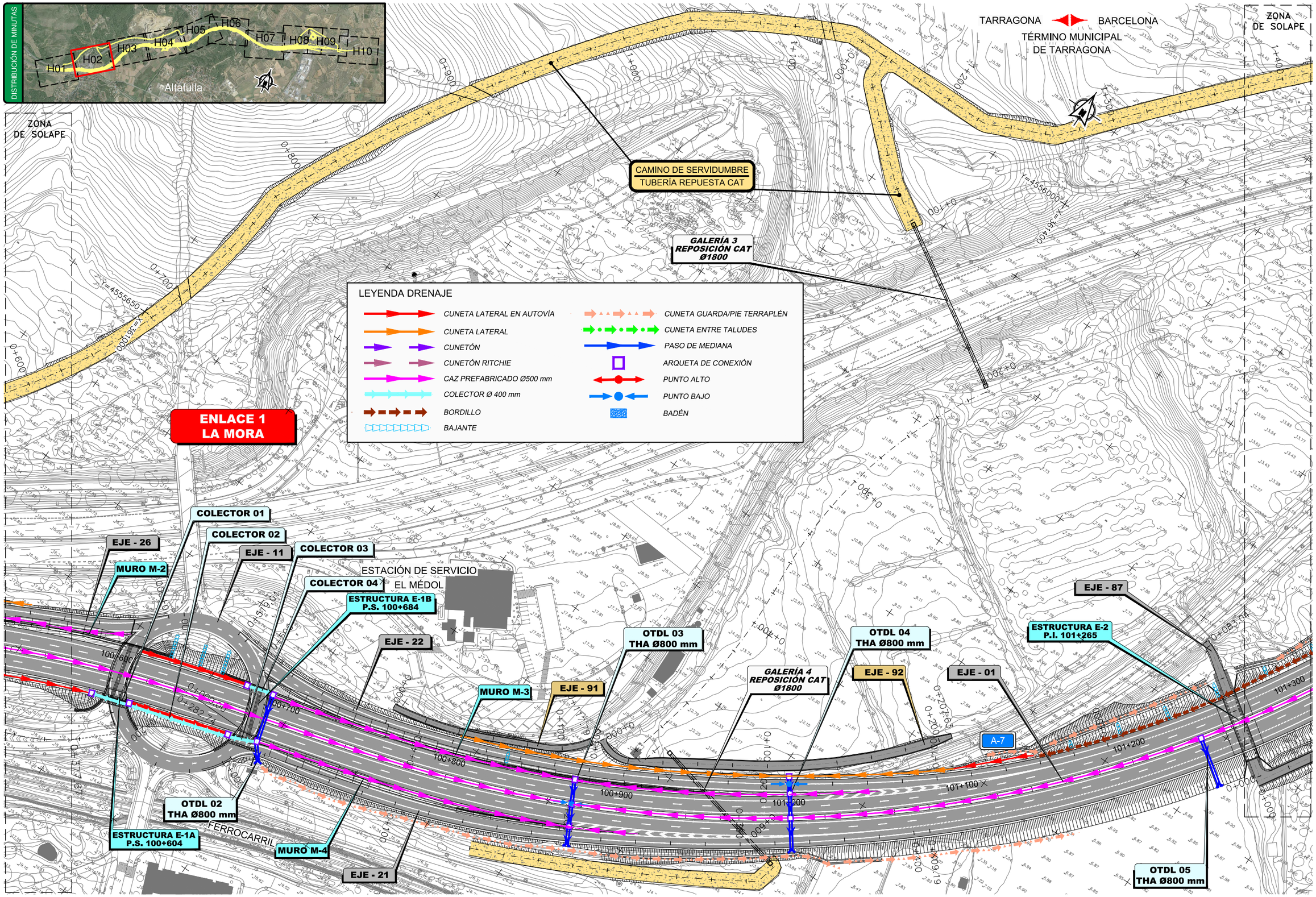

P:\2015\150568\02_doc_tecnica\02.03 EJECUCION\GRAFICOS\04 ProyecTrazadoV100-Sup\02 Planos\08 Drenaje\0802_Dren_Proyec\0802H10.dwg

GOBIERNO DE ESPAÑA	MINISTERIO DE FOMENTO	SECRETARÍA DE ESTADO DE INFRAESTRUCTURAS, TRANSPORTE Y VIVIENDA SECRETARÍA GENERAL DE INFRAESTRUCTURAS DIRECCIÓN GENERAL DE CARRETERAS DEMARCACIÓN DE CARRETERAS DEL ESTADO EN CATALUÑA	CONSULTOR: ineco	EL INGENIERO AUTOR DEL PROYECTO: MARÍA SERRANO ESPADA	EL INGENIERO DIRECTOR DEL PROYECTO: ALBERTO HERNÁNDEZ MORENO	EXAMINADO EL INGENIERO JEFE DE LA DEMARCACIÓN: LUIS BONET LINUESA	ESCALA: 1:1.000 (0 10 20 30m) ORIGINAL–A1	TÍTULO DEL PROYECTO: PROYECTO DE TRAZADO AUTOVÍA DEL MEDITERRÁNEO A-7 TRAMO: LA MORA - LA POBLA DE MONTORNES	CLAVE: T2-T-3750	Nº PLANO: 8.2	DESIGNACIÓN: DRENAJE DRENAJE PROYECTADO	FECHA: OCTUBRE 2017 HOJA 2 DE 10

CAMINO DE SERVIDUMBRE
TUBERÍA REPUESTA CAT

TARRAGONA BARCELONA

TÉRMINO MUNICIPAL DE TARRAGONA

ZONA DE SOLAPE

ZONA DE SOLAPE

AP-7

A-7

ODT 101+850
T.H.A. Ø2000mm

ODT 101+610
T.H.A. Ø2000mm

EJE - 93

MURO M-6

EJE - 01

EJE - 41

MURO M-5

PASO DE MEDIANA

OTDL 06
THA Ø600 mm

EJE - 86

101+300 101+400 101+500 101+600 101+700 101+800 101+900 102+000

DISTRIBUCIÓN DE MINUTAS

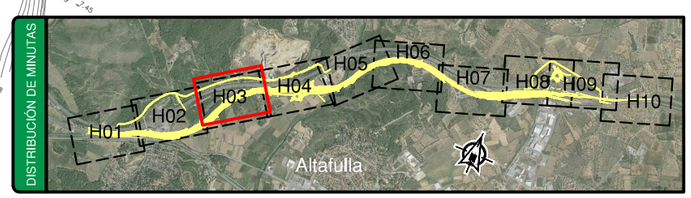

LEYENDA DRENAJE

- CUNETA LATERAL EN AUTOVÍA
- CUNETA LATERAL
- CUNETÓN
- CUNETÓN RITCHIE
- CAZ PREFABRICADO Ø500 mm
- COLECTOR Ø 400 mm
- BORDILLO
- BAJANTE
- CUNETA GUARDA/PIE TERRAPLÉN
- CUNETA ENTRE TALUDES
- PASO DE MEDIANA
- ARQUETA DE CONEXIÓN
- PUNTO ALTO
- PUNTO BAJO
- BADÉN

P:\2015\150568\02_doc_tecnica\02.03 EJECUCION\GRAFICOS\04 ProyecTrazadoV100-Sup\02 Planos\08 Drenaje\0802_Dren_Proyec\0802H10.dwg

GOBIERNO DE ESPAÑA	MINISTERIO DE FOMENTO	SECRETARÍA DE ESTADO DE INFRAESTRUCTURAS, TRANSPORTE Y VIVIENDA SECRETARÍA GENERAL DE INFRAESTRUCTURAS DIRECCIÓN GENERAL DE CARRETERAS DEMARCACIÓN DE CARRETERAS DEL ESTADO EN CATALUÑA	CONSULTOR: ineco	EL INGENIERO AUTOR DEL PROYECTO: MARÍA SERRANO ESPADA	EL INGENIERO DIRECTOR DEL PROYECTO: ALBERTO HERNÁNDEZ MORENO	EXAMINADO EL INGENIERO JEFE DE LA DEMARCACIÓN: LUIS BONET LINUESA	ESCALA: 1:1.000 (0 10 20 30m) ORIGINAL–A1	TÍTULO DEL PROYECTO: PROYECTO DE TRAZADO AUTOVÍA DEL MEDITERRÁNEO A-7 TRAMO: LA MORA - LA POBLA DE MONTORNES	CLAVE: T2-T-3750	Nº PLANO: 8.2	DESIGNACIÓN: DRENAJE DRENAJE PROYECTADO	FECHA: OCTUBRE 2017 HOJA 3 DE 10

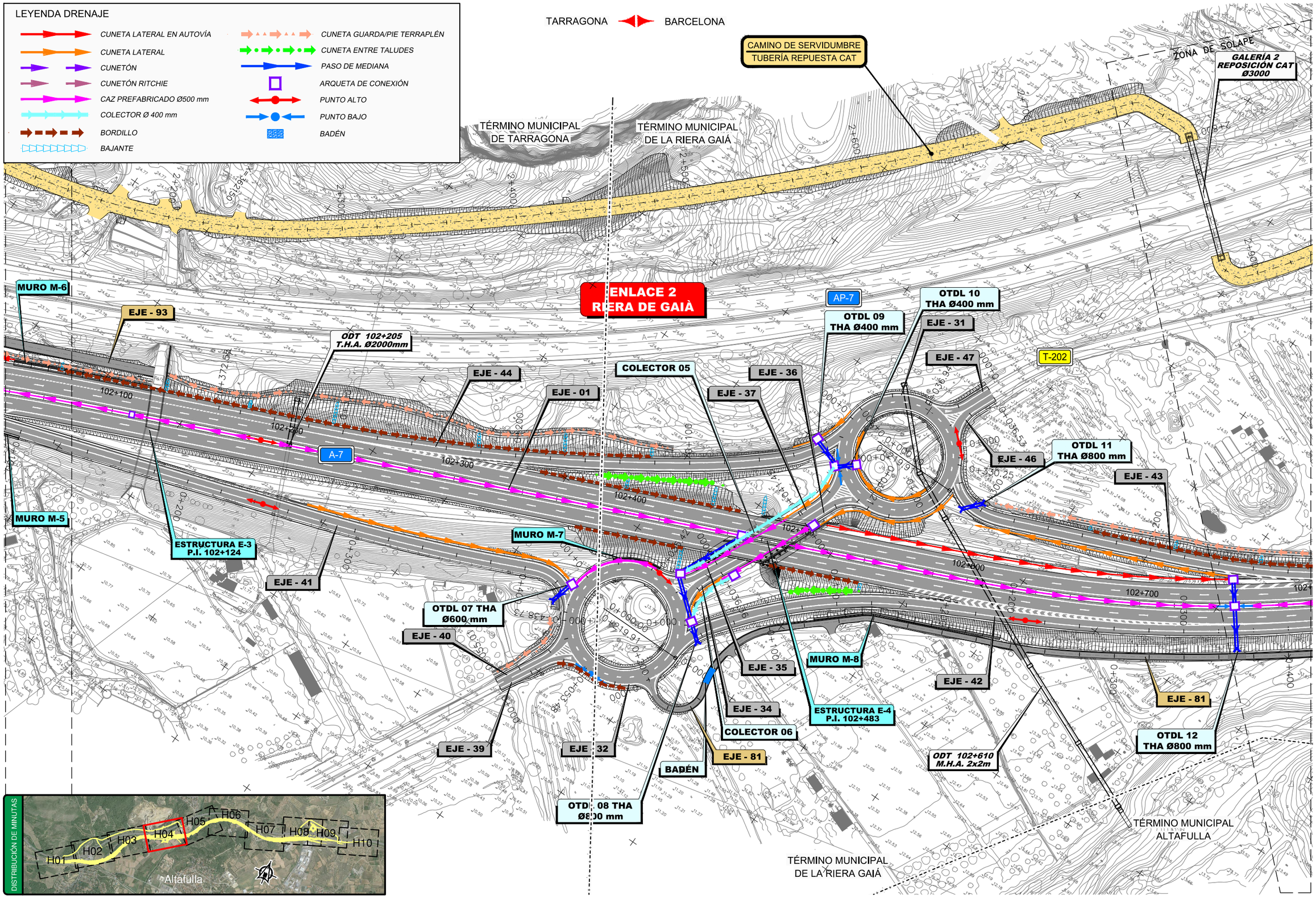

P:\2015\150568\02_doc_tecnico\02.03 EJECUCION\GRAFICOS\04 ProyecTrazadoV100-Sup\02 Planos\08 Drenaje\0802_Dren_Proyec\0802H10.dwg

GOBIERNO DE ESPAÑA	MINISTERIO DE FOMENTO	SECRETARÍA DE ESTADO DE INFRAESTRUCTURAS, TRANSPORTE Y VIVIENDA SECRETARÍA GENERAL DE INFRAESTRUCTURAS DIRECCIÓN GENERAL DE CARRETERAS DEMARCACIÓN DE CARRETERAS DEL ESTADO EN CATALUÑA	CONSULTOR: ineco	EL INGENIERO AUTOR DEL PROYECTO: MARÍA SERRANO ESPADA	EL INGENIERO DIRECTOR DEL PROYECTO: ALBERTO HERNÁNDEZ MORENO	EXAMINADO EL INGENIERO JEFE DE LA DEMARCACIÓN: LUIS BONET LINUESA	ESCALA: 1:1.000 (0 10 20 30m) ORIGINAL–A1	TÍTULO DEL PROYECTO: PROYECTO DE TRAZADO AUTOVÍA DEL MEDITERRÁNEO A-7 TRAMO: LA MORA - LA POBLA DE MONTORNES	CLAVE: T2-T-3750	N° PLANO: 8.2	DESIGNACIÓN: DRENAJE DRENAJE PROYECTADO	FECHA: OCTUBRE 2017 HOJA 4 DE 10

ZONA DE SOLAPE

TARRAGONA — BARCELONA

GALERÍA 2
REPOSICIÓN CAT
Ø3000

CAMINO DE SERVIDUMBRE
TUBERÍA REPUESTA CAT

AP-7

T-202

RIERA DE GAIÁ

ZONA DE SOLAPE

PASO DE MEDIANA

ESTRUCTURA E-6
P.I. 103+231

OTDL 12
THA Ø800 mm

ESTRUCTURA E-5
PUENTE SOBRE RIERA DE GAIÀ

EJE - 01

EJE - 43

A-7

103+300

103+400

103+200

103+100

103+000

102+900

102+800

EJE - 83

PASO SALVA
CUNETA

EJE - 82

OTDL 14
THA Ø800 mm

EJE - 42

TÉRMINO MUNICIPAL
DE LA RIERA GAIÁ

OTDL 13
THA Ø800 mm

DISTRIBUCIÓN DE MINUTAS

H01 H02 H03 H04 H05 H06 H07 H08 H09 H10

Altafulla

LEYENDA DRENAJE

- CUNETA LATERAL EN AUTOVÍA
- CUNETA LATERAL
- CUNETÓN
- CUNETÓN RITCHIE
- CAZ PREFABRICADO Ø500 mm
- COLECTOR Ø 400 mm
- BORDILLO
- BAJANTE
- CUNETA GUARDA/PIE TERRAPLÉN
- CUNETA ENTRE TALUDES
- PASO DE MEDIANA
- ARQUETA DE CONEXIÓN
- PUNTO ALTO
- PUNTO BAJO
- BADÉN

P:\2015\150568\02_doc_tecnica\02.03 EJECUCION\GRAFICOS\04 ProyecTrazadoV100-Sup\02 Planos\08 Drenaje\0802_Dren_Proyec\0802H10.dwg

GOBIERNO DE ESPAÑA	MINISTERIO DE FOMENTO	SECRETARÍA DE ESTADO DE INFRAESTRUCTURAS, TRANSPORTE Y VIVIENDA SECRETARÍA GENERAL DE INFRAESTRUCTURAS DIRECCIÓN GENERAL DE CARRETERAS DEMARCACIÓN DE CARRETERAS DEL ESTADO EN CATALUÑA	CONSULTOR: ineco	EL INGENIERO AUTOR DEL PROYECTO: MARÍA SERRANO ESPADA	EL INGENIERO DIRECTOR DEL PROYECTO: ALBERTO HERNÁNDEZ MORENO	EXAMINADO EL INGENIERO JEFE DE LA DEMARCACIÓN: LUIS BONET LINUESA	ESCALA: 1:1.000 (0 10 20 30m) ORIGINAL–A1	TÍTULO DEL PROYECTO: PROYECTO DE TRAZADO AUTOVÍA DEL MEDITERRÁNEO A-7 TRAMO: LA MORA - LA POBLA DE MONTORNES	CLAVE: T2-T-3750	Nº PLANO: 8.2	DESIGNACIÓN: DRENAJE DRENAJE PROYECTADO	FECHA: OCTUBRE 2017 HOJA 5 DE 10

ZONA DE SOLAPE

TARRAGONA ← → BARCELONA

TÉRMINO MUNICIPAL DE LA RIERA GAIÁ

TÉRMINO MUNICIPAL ALTAFULLA

PASO DE MEDIANA

EJE - 01

ODT 103+660
T.H.A. Ø2000mm

ODT 103+845
T.H.A. Ø2000mm

AP-7

GALERÍA 5
REPOSICIÓN CAT
Ø1800

OTDL 15
THA Ø600 mm

A-7

103+300 103+400 103+500 103+600 103+700 103+800 103+900 104+000 104+100

EJE - 82

ZONA DE SOLAPE

Y=4557500 X=363750

Y=4557200 X=363750

LEYENDA DRENAJE

- CUNETA LATERAL EN AUTOVÍA
- CUNETA LATERAL
- CUNETÓN
- CUNETÓN RITCHIE
- CAZ PREFABRICADO Ø500 mm
- COLECTOR Ø 400 mm
- BORDILLO
- BAJANTE
- CUNETA GUARDA/PIE TERRAPLÉN
- CUNETA ENTRE TALUDES
- PASO DE MEDIANA
- ARQUETA DE CONEXIÓN
- PUNTO ALTO
- PUNTO BAJO
- BADÉN

DISTRIBUCIÓN DE MINUTAS

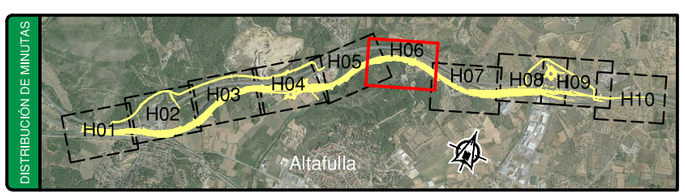

P:\2015\150568\02_doc_tecnica\02.03 EJECUCION\GRAFICOS\04 ProyecTrazadoV100-Sup\02 Planos\08 Drenaje\0802_Dren_Proyec\0802H10.dwg

GOBIERNO DE ESPAÑA	MINISTERIO DE FOMENTO	SECRETARÍA DE ESTADO DE INFRAESTRUCTURAS, TRANSPORTE Y VIVIENDA SECRETARÍA GENERAL DE INFRAESTRUCTURAS DIRECCIÓN GENERAL DE CARRETERAS DEMARCACIÓN DE CARRETERAS DEL ESTADO EN CATALUÑA	CONSULTOR: ineco	EL INGENIERO AUTOR DEL PROYECTO: MARÍA SERRANO ESPADA	EL INGENIERO DIRECTOR DEL PROYECTO: ALBERTO HERNÁNDEZ MORENO	EXAMINADO EL INGENIERO JEFE DE LA DEMARCACIÓN: LUIS BONET LINUESA	ESCALA: 1:1.000 (0 10 20 30m) ORIGINAL–A1	TÍTULO DEL PROYECTO: PROYECTO DE TRAZADO AUTOVÍA DEL MEDITERRÁNEO A-7 TRAMO: LA MORA - LA POBLA DE MONTORNES	CLAVE: T2-T-3750	Nº PLANO: 8.2	DESIGNACIÓN: DRENAJE DRENAJE PROYECTADO	FECHA: OCTUBRE 2017 HOJA 6 DE 10

ZONA DE SOLAPE

TARRAGONA ◄► BARCELONA

TÉRMINO MUNICIPAL ALTAFULLA

Y=4557450

X=363950

Y=4557550

X=364450

104+100

104+200

104+300

104+400

104+500

104+600

104+700

104+800

AP-7

A-7

VIAL A DEMOLER

CALZADA EXISTENTE A MANTENER

ESTRUCTURA E-7
P.S. 104+366
Ampliación estructura existente

EJE - 82

EJE - 01

EJE - 63

EJE - 61

EJE - 84

OTDL 16
THA Ø800 mm

LEYENDA DRENAJE

- CUNETA LATERAL EN AUTOVÍA
- CUNETA LATERAL
- CUNETÓN
- CUNETÓN RITCHIE
- CAZ PREFABRICADO Ø500 mm
- COLECTOR Ø 400 mm
- BORDILLO
- BAJANTE
- CUNETA GUARDA/PIE TERRAPLÉN
- CUNETA ENTRE TALUDES
- PASO DE MEDIANA
- ARQUETA DE CONEXIÓN
- PUNTO ALTO
- PUNTO BAJO
- BADÉN

DISTRIBUCIÓN DE MINUTAS

H01 H02 H03 H04 H05 H06 H07 H08 H09 H10

Altafulla

P:\2015\150568\02_doc_tecnica\02.03 EJECUCION\GRAFICOS\04 ProyectTrazadoV100-Sup\02 Planos\08 Drenaje\0802_Dren_Proyec\0802H10.dwg

GOBIERNO DE ESPAÑA	MINISTERIO DE FOMENTO	SECRETARÍA DE ESTADO DE INFRAESTRUCTURAS, TRANSPORTE Y VIVIENDA SECRETARÍA GENERAL DE INFRAESTRUCTURAS DIRECCIÓN GENERAL DE CARRETERAS DEMARCACIÓN DE CARRETERAS DEL ESTADO EN CATALUÑA	CONSULTOR: ineco	EL INGENIERO AUTOR DEL PROYECTO: MARÍA SERRANO ESPADA	EL INGENIERO DIRECTOR DEL PROYECTO: ALBERTO HERNÁNDEZ MORENO	EXAMINADO EL INGENIERO JEFE DE LA DEMARCACIÓN: LUIS BONET LINUESA	ESCALA: 1:1.000 (0 10 20 30m) ORIGINAL–A1	TÍTULO DEL PROYECTO: PROYECTO DE TRAZADO AUTOVÍA DEL MEDITERRÁNEO A-7 TRAMO: LA MORA - LA POBLA DE MONTORNES	CLAVE: T2-T-3750	Nº PLANO: 8.2	DESIGNACIÓN: DRENAJE DRENAJE PROYECTADO	FECHA: OCTUBRE 2017 HOJA 7 DE 10

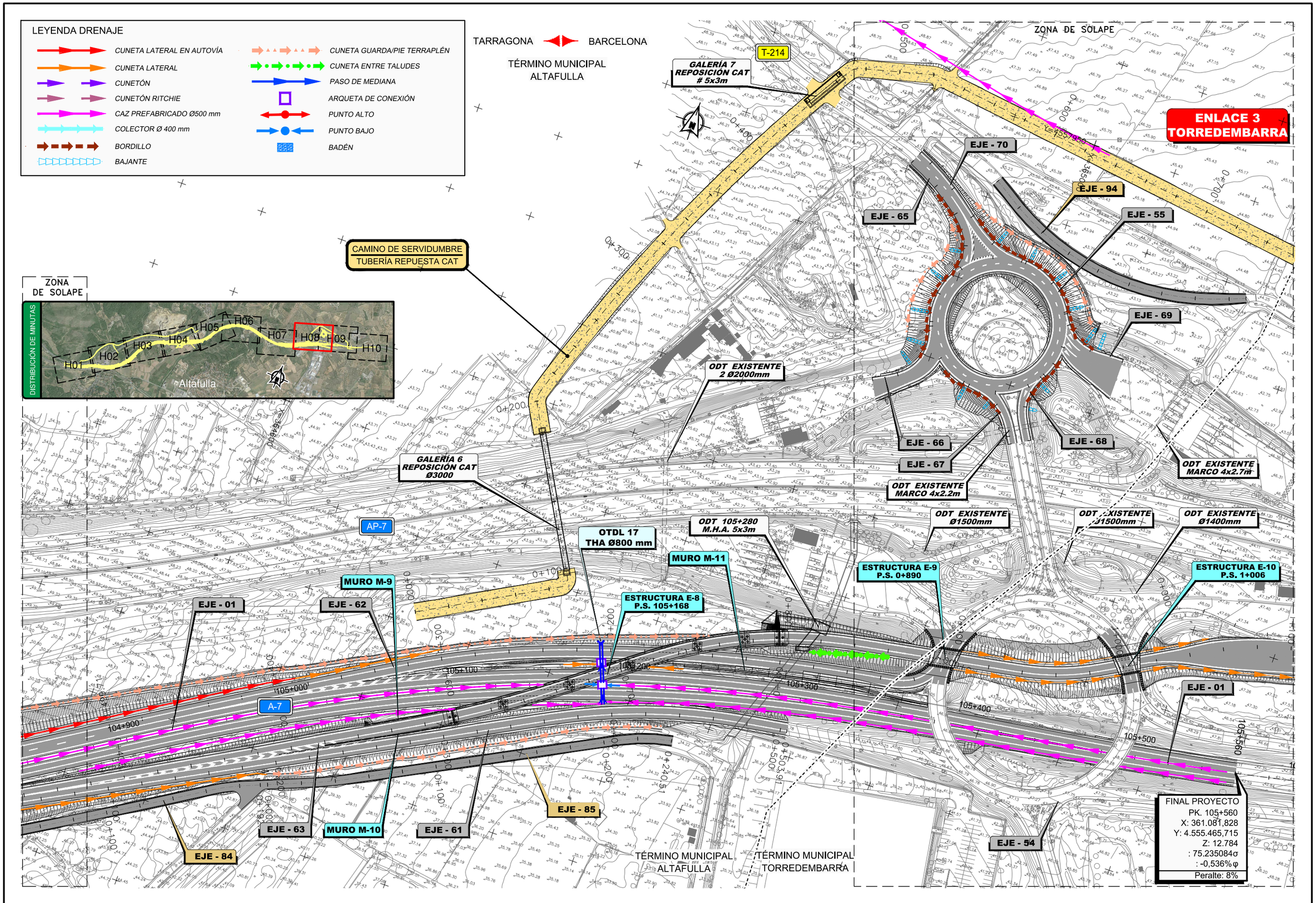

P:\2015\150568\02_doc_tecnica\02.03 EJECUCION\GRAFICOS\04 ProyecTrazadoV100-Sup\02 Planos\08 Drenaje\0802_Dren_Proyec\0802H10.dwg

GOBIERNO DE ESPAÑA	MINISTERIO DE FOMENTO	SECRETARÍA DE ESTADO DE INFRAESTRUCTURAS, TRANSPORTE Y VIVIENDA SECRETARÍA GENERAL DE INFRAESTRUCTURAS DIRECCIÓN GENERAL DE CARRETERAS DEMARCACIÓN DE CARRETERAS DEL ESTADO EN CATALUÑA	CONSULTOR: ineco	EL INGENIERO AUTOR DEL PROYECTO: MARÍA SERRANO ESPADA	EL INGENIERO DIRECTOR DEL PROYECTO: ALBERTO HERNÁNDEZ MORENO	EXAMINADO EL INGENIERO JEFE DE LA DEMARCACIÓN: LUIS BONET LINUESA	ESCALA: 1:1.000 (0 10 20 30m) ORIGINAL–A1	TÍTULO DEL PROYECTO: PROYECTO DE TRAZADO AUTOVÍA DEL MEDITERRÁNEO A-7 TRAMO: LA MORA - LA POBLA DE MONTORNES	CLAVE: T2-T-3750	Nº PLANO: 8.2	DESIGNACIÓN: DRENAJE DRENAJE PROYECTADO	FECHA: OCTUBRE 2017 HOJA 8 DE 10

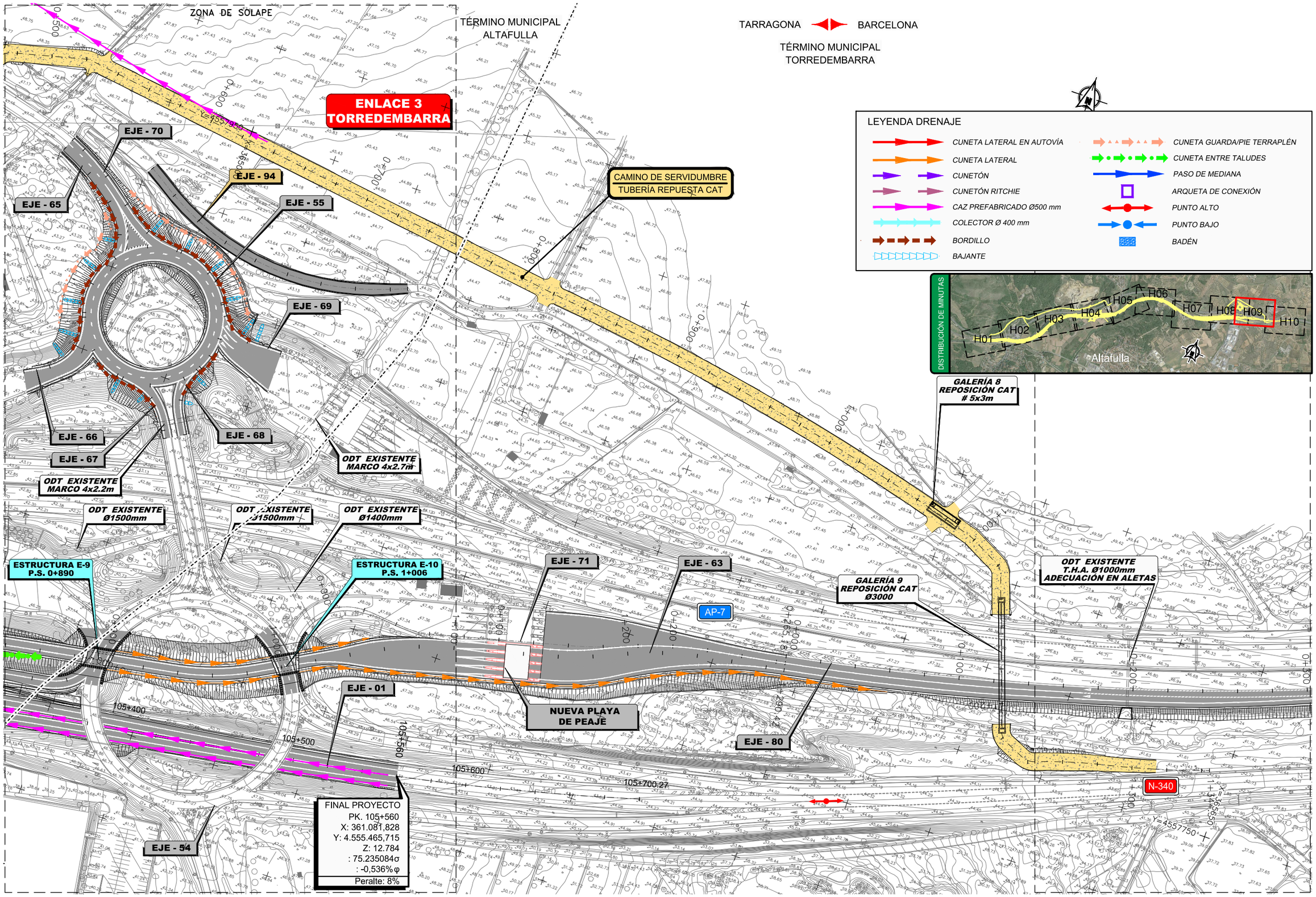

P:\2015\150568\02_doc_tecnica\02.03 EJECUCION\GRAFICOS\04 ProyecTrazadoV100-Sup\02 Planos\08 Drenaje\0802_Dren_Proyec\0802H10.dwg

GOBIERNO DE ESPAÑA	MINISTERIO DE FOMENTO	SECRETARÍA DE ESTADO DE INFRAESTRUCTURAS, TRANSPORTE Y VIVIENDA SECRETARÍA GENERAL DE INFRAESTRUCTURAS DIRECCIÓN GENERAL DE CARRETERAS DEMARCACIÓN DE CARRETERAS DEL ESTADO EN CATALUÑA	CONSULTOR: ineco	EL INGENIERO AUTOR DEL PROYECTO: MARÍA SERRANO ESPADA	EL INGENIERO DIRECTOR DEL PROYECTO: ALBERTO HERNÁNDEZ MORENO	EXAMINADO EL INGENIERO JEFE DE LA DEMARCACIÓN: LUIS BONET LINUESA	ESCALA: 1:1.000 (0 10 20 30m) ORIGINAL-A1	TÍTULO DEL PROYECTO: PROYECTO DE TRAZADO AUTOVÍA DEL MEDITERRÁNEO A-7 TRAMO: LA MORA - LA POBLA DE MONTORNES	CLAVE: T2-T-3750	Nº PLANO: 8.2	DESIGNACIÓN: DRENAJE DRENAJE PROYECTADO	FECHA: OCTUBRE 2017 HOJA 9 DE 10

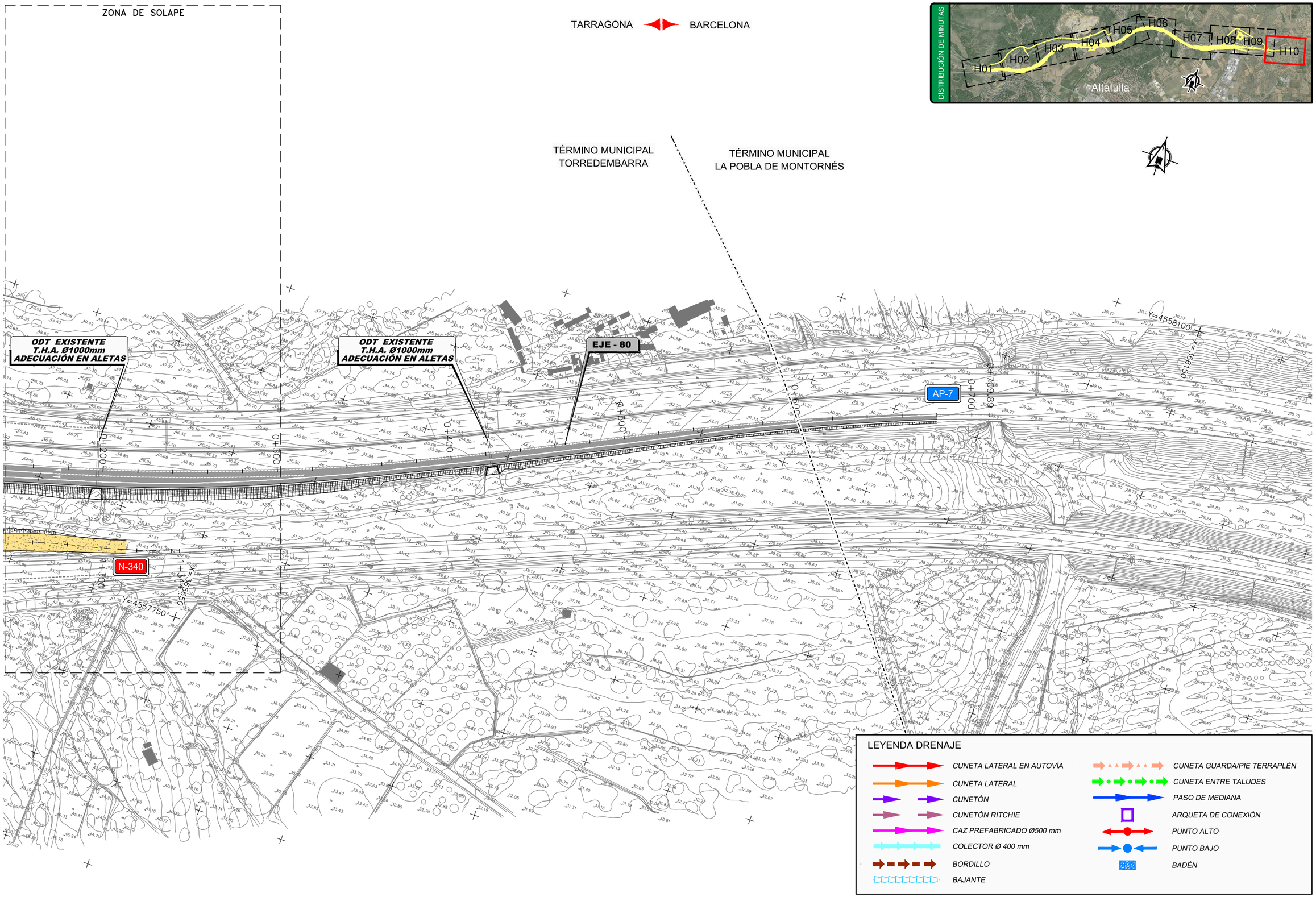

P:\2015\150568\02_doc_tecnica\02.03 EJECUCION\GRAFICOS\04 ProyecTrazadoV100-Sup\02 Planos\08 Drenaje\0802_Dren_Proyec\0802H10.dwg

GOBIERNO DE ESPAÑA	MINISTERIO DE FOMENTO	SECRETARÍA DE ESTADO DE INFRAESTRUCTURAS, TRANSPORTE Y VIVIENDA SECRETARÍA GENERAL DE INFRAESTRUCTURAS DIRECCIÓN GENERAL DE CARRETERAS DEMARCACIÓN DE CARRETERAS DEL ESTADO EN CATALUÑA	CONSULTOR: ineco	EL INGENIERO AUTOR DEL PROYECTO: MARÍA SERRANO ESPADA	EL INGENIERO DIRECTOR DEL PROYECTO: ALBERTO HERNÁNDEZ MORENO	EXAMINADO EL INGENIERO JEFE DE LA DEMARCACIÓN: LUIS BONET LINUESA	ESCALA: 1:1.000 (0 10 20 30m) ORIGINAL-A1	TÍTULO DEL PROYECTO: PROYECTO DE TRAZADO AUTOVÍA DEL MEDITERRÁNEO A-7 TRAMO: LA MORA - LA POBLA DE MONTORNES	CLAVE: T2-T-3750	Nº PLANO: 8.2	DESIGNACIÓN: DRENAJE DRENAJE PROYECTADO	FECHA: OCTUBRE 2017 HOJA 10 DE 10

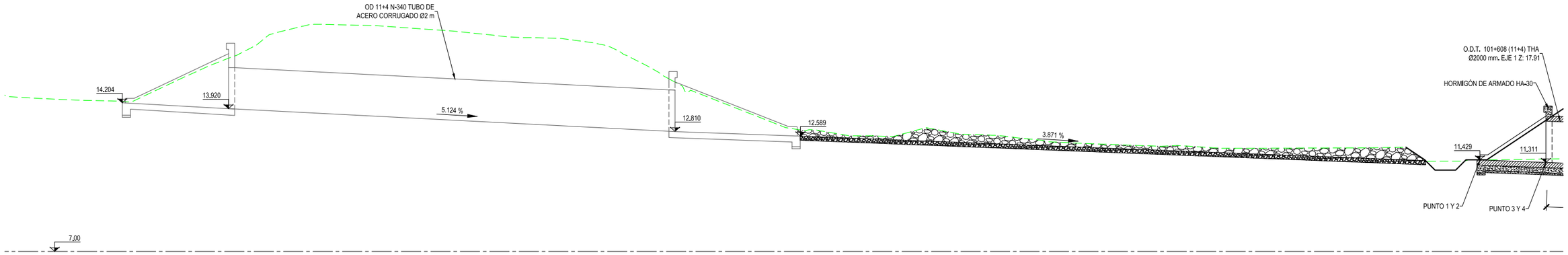

SECCIÓN TRANSVERSAL A-A'
ESCALA 1:100

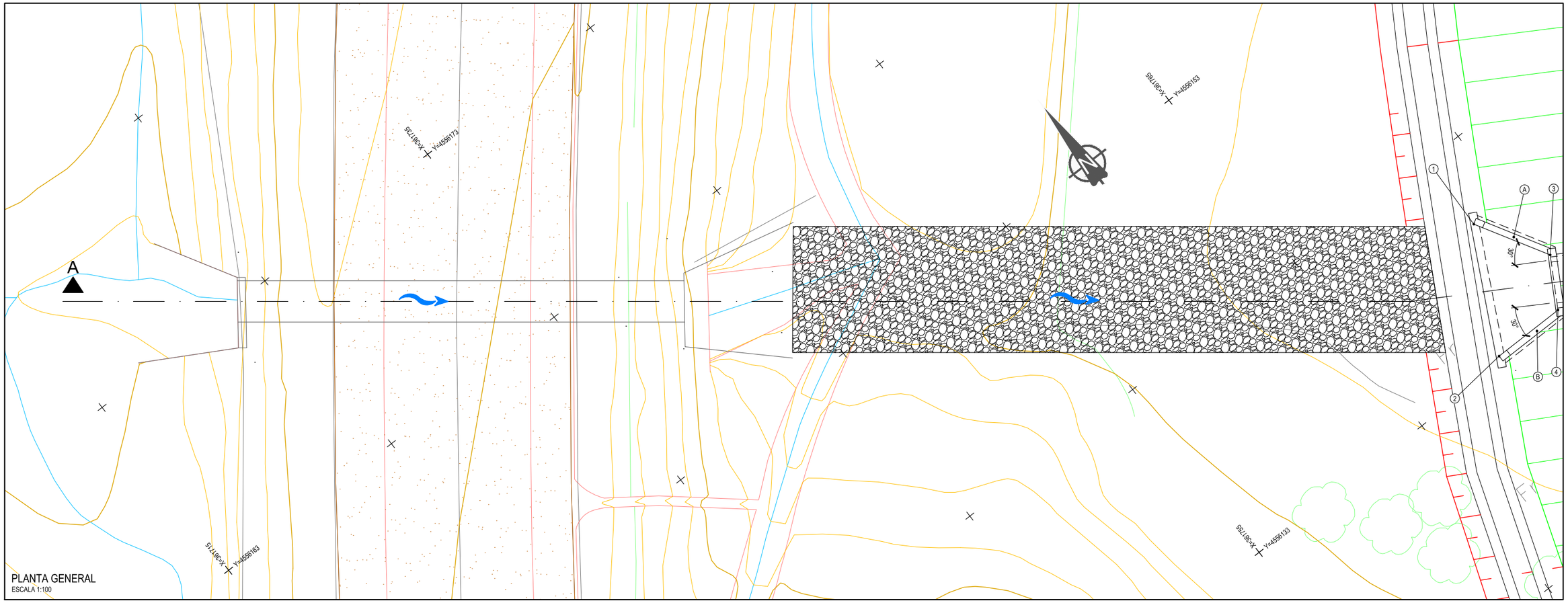

PLANTA GENERAL
ESCALA 1:100

P:\2015\150568\02_doc_tecnica\02.03 EJECUCION\GRAFICOS\04 ProyecTrazadoV100-Sup\02 Planos\08 Drenaje\0803_ODTs\0803H13.dwg

GOBIERNO DE ESPAÑA	MINISTERIO DE FOMENTO	SECRETARÍA DE ESTADO DE INFRAESTRUCTURAS, TRANSPORTE Y VIVIENDA SECRETARÍA GENERAL DE INFRAESTRUCTURAS DIRECCIÓN GENERAL DE CARRETERAS DEMARCACIÓN DE CARRETERAS DEL ESTADO EN CATALUÑA	CONSULTOR: ineco	EL INGENIERO AUTOR DEL PROYECTO: MARÍA SERRANO ESPADA	EL INGENIERO DIRECTOR DEL PROYECTO: ALBERTO HERNÁNDEZ MORENO	EXAMINADO EL INGENIERO JEFE DE LA DEMARCACIÓN: LUIS BONET LINUESA	ESCALA: 1:100 (0 1 2 3m) ORIGINAL – A3	TÍTULO DEL PROYECTO: PROYECTO DE TRAZADO AUTOVÍA DEL MEDITERRÁNEO A-7 TRAMO: LA MORA - LA POBLA DE MONTORNES	CLAVE: T2-T-3750	Nº PLANO: 8.3	DESIGNACIÓN: DRENAJE OBRAS DE DRENAJE TRANSVERSAL O.D.T. 101+610 (11+4)	FECHA: OCTUBRE 2017 HOJA 1 DE 13

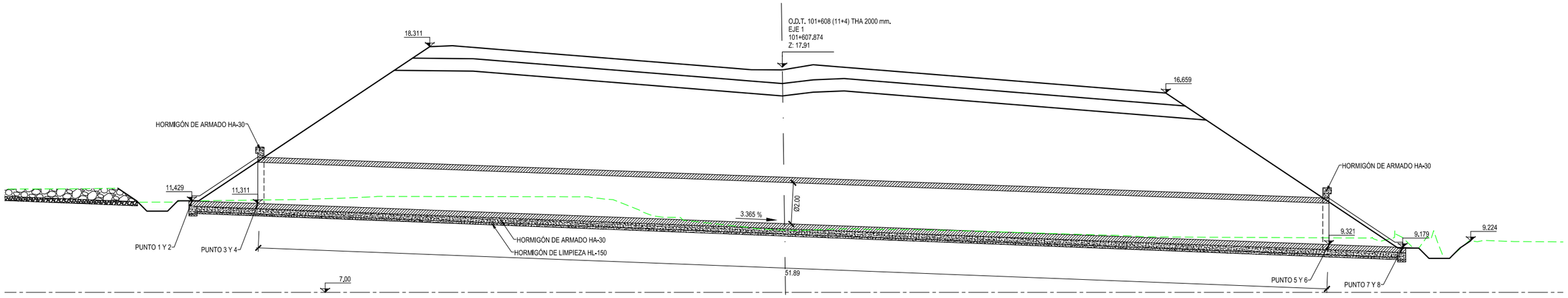

SECCIÓN TRANSVERSAL A-A'

ESCALA 1:100

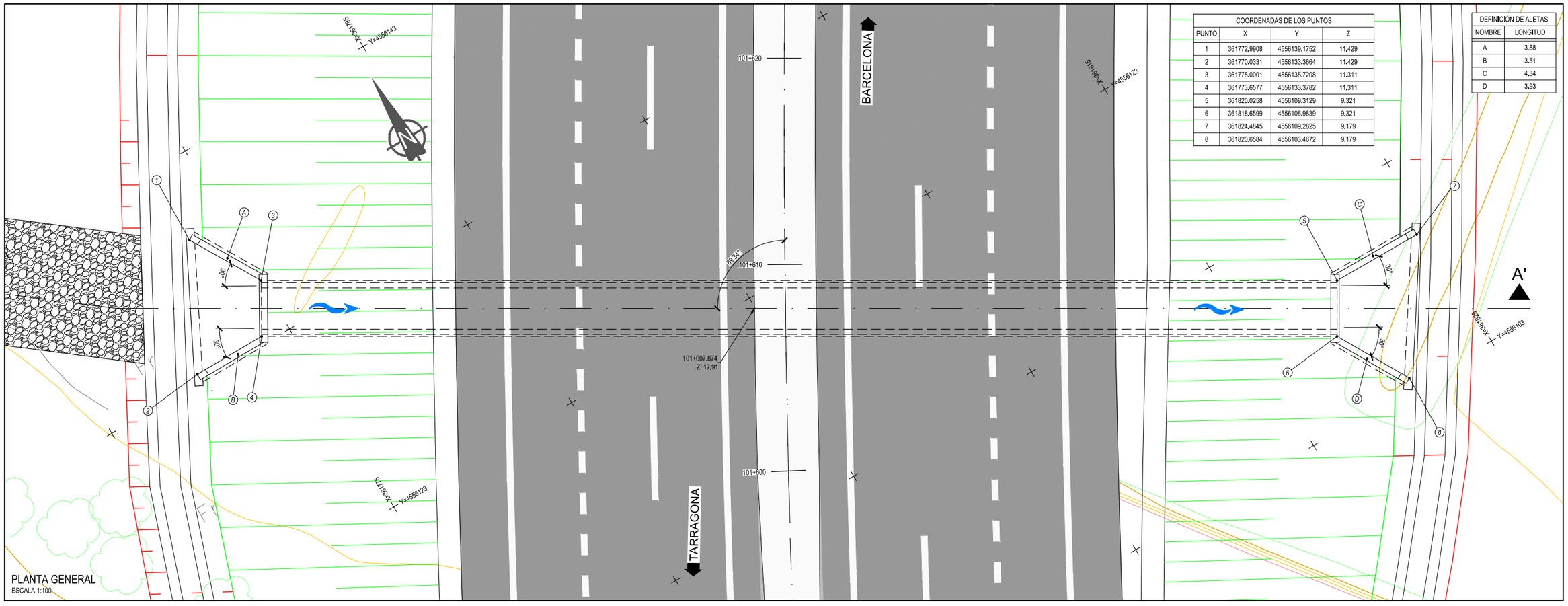

COORDENADAS DE LOS PUNTOS			
PUNTO	X	Y	Z
1	361772.9908	4556139.1752	11.429
2	361770.0331	4556133.3664	11.429
3	361775.0001	4556135.7208	11.311
4	361773.6577	4556133.3782	11.311
5	361820.0258	4556109.3129	9.321
6	361818.6599	4556106.9839	9.321
7	361824.4845	4556109.2825	9.179
8	361820.6584	4556103.4672	9.179

DEFINICIÓN DE ALETAS	
NOMBRE	LONGITUD
A	3.88
B	3.51
C	4.34
D	3.93

PLANTA GENERAL

ESCALA 1:100

P:\2015\150568\02_doc_tecnica\02.03 EJECUCION\GRAFICOS\04 ProyecTrazadoV100-Sup\02 Planos\08 Drenaje\0803_ODTs\0803H13.dwg

GOBIERNO DE ESPAÑA	MINISTERIO DE FOMENTO	SECRETARÍA DE ESTADO DE INFRAESTRUCTURAS, TRANSPORTE Y VIVIENDA SECRETARÍA GENERAL DE INFRAESTRUCTURAS DIRECCIÓN GENERAL DE CARRETERAS DEMARCACIÓN DE CARRETERAS DEL ESTADO EN CATALUÑA	CONSULTOR: ineco	EL INGENIERO AUTOR DEL PROYECTO: MARÍA SERRANO ESPADA	EL INGENIERO DIRECTOR DEL PROYECTO: ALBERTO HERNÁNDEZ MORENO	EXAMINADO EL INGENIERO JEFE DE LA DEMARCACIÓN: LUIS BONET LINUESA	ESCALA: 1:100 (0 1 2 3m) ORIGINAL–A3	TÍTULO DEL PROYECTO: PROYECTO DE TRAZADO AUTOVÍA DEL MEDITERRÁNEO A-7 TRAMO: LA MORA - LA POBLA DE MONTORNES	CLAVE: T2-T-3750	Nº PLANO: 8.3	DESIGNACIÓN: DRENAJE OBRAS DE DRENAJE TRANSVERSAL O.D.T. 101+610 (11+4)	FECHA: OCTUBRE 2017 HOJA 2 DE 13

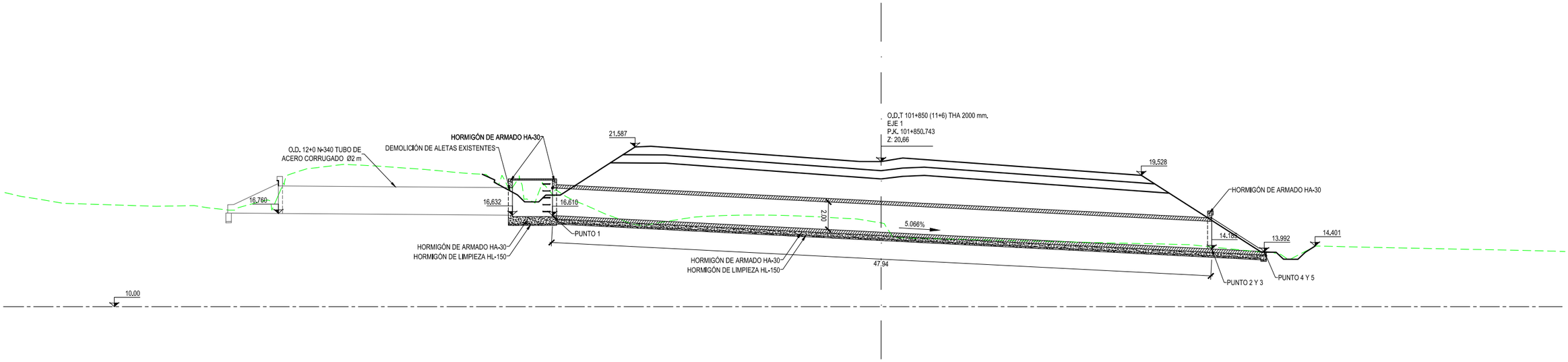

SECCIÓN TRANSVERSAL A-A'
ESCALA 1:150

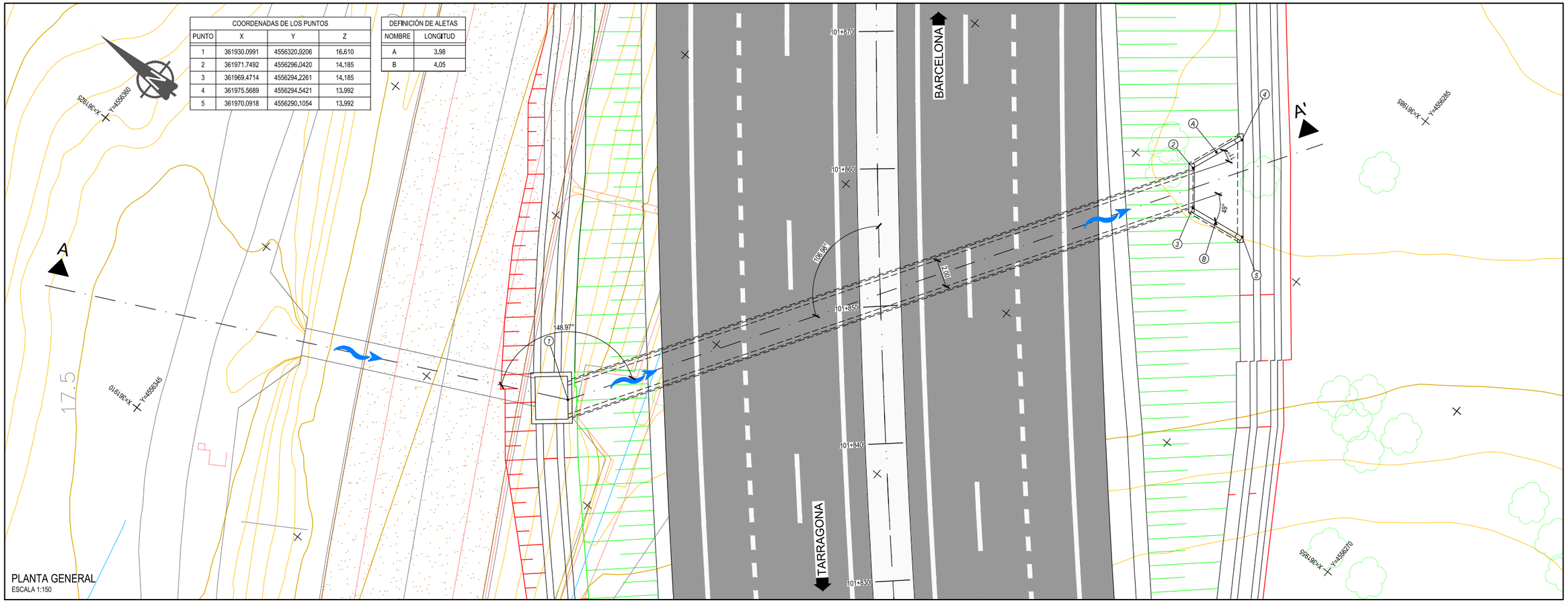

COORDENADAS DE LOS PUNTOS			
PUNTO	X	Y	Z
1	361930.0991	4556320.9206	16.610
2	361971.7492	4556296.0420	14.185
3	361969.4714	4556294.2261	14.185
4	361975.5689	4556294.5421	13.992
5	361970.0918	4556290.1054	13.992

DEFINICIÓN DE ALETAS	
NOMBRE	LONGITUD
A	3.98
B	4.05

PLANTA GENERAL
ESCALA 1:150

P:\2015\150568\02_doc_tecnica\02.03 EJECUCION\GRAFICOS\04 ProyecTrazadoV100-Sup\02 Planos\08 Drenaje\0803_ODTs\0803H13.dwg

GOBIERNO DE ESPAÑA	MINISTERIO DE FOMENTO	SECRETARÍA DE ESTADO DE INFRAESTRUCTURAS, TRANSPORTE Y VIVIENDA SECRETARÍA GENERAL DE INFRAESTRUCTURAS DIRECCIÓN GENERAL DE CARRETERAS DEMARCACIÓN DE CARRETERAS DEL ESTADO EN CATALUÑA	CONSULTOR: ineco	EL INGENIERO AUTOR DEL PROYECTO: MARÍA SERRANO ESPADA	EL INGENIERO DIRECTOR DEL PROYECTO: ALBERTO HERNÁNDEZ MORENO	EXAMINADO EL INGENIERO JEFE DE LA DEMARCACIÓN: LUIS BONET LINUESA	ESCALA: 1:150 0 1.5 3 4.5m. ORIGINAL–A3	TÍTULO DEL PROYECTO: PROYECTO DE TRAZADO AUTOVÍA DEL MEDITERRÁNEO A-7 TRAMO: LA MORA - LA POBLA DE MONTORNES	CLAVE: T2-T-3750	Nº PLANO: 8.3	DESIGNACIÓN: DRENAJE OBRAS DE DRENAJE TRANSVERSAL O.D.T 101+850 (11+6)	FECHA: OCTUBRE 2017 HOJA 3 DE 13

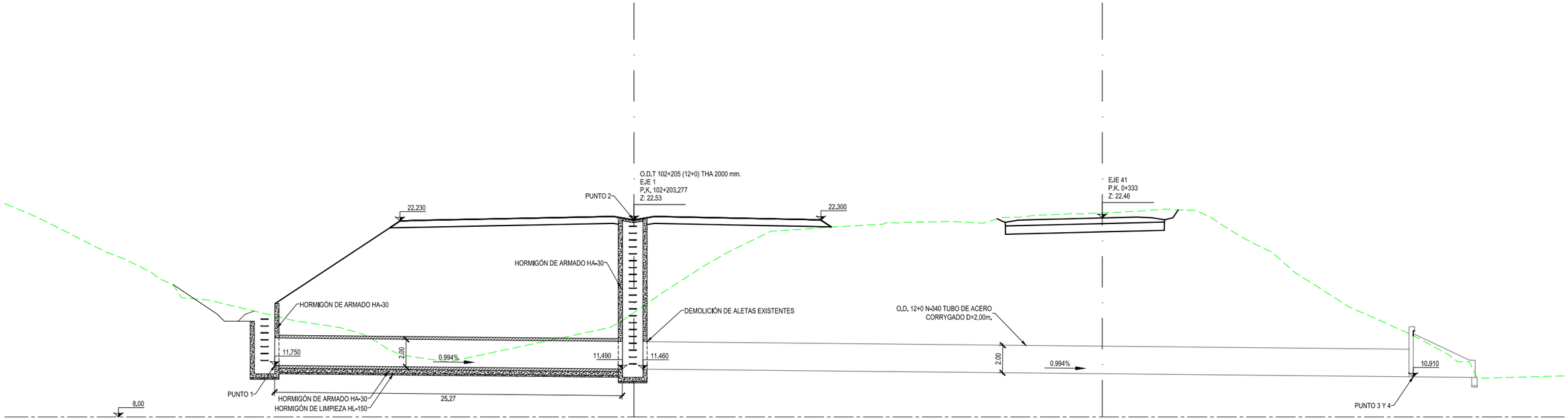

SECCIÓN TRANSVERSAL A-A'

ESCALA 1:150

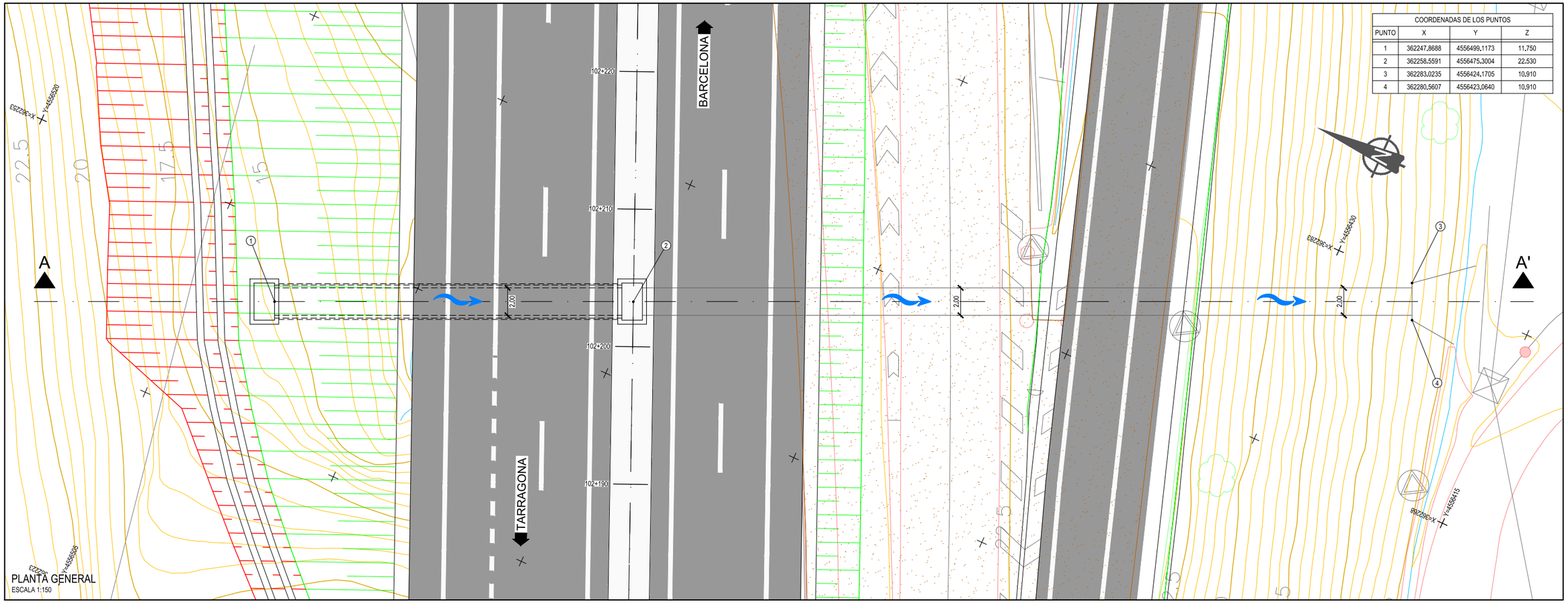

COORDENADAS DE LOS PUNTOS			
PUNTO	X	Y	Z
1	362247,8688	4556499,1173	11,750
2	362258,5591	4556475,3004	22,530
3	362283,0235	4556424,1705	10,910
4	362280,5607	4556423,0640	10,910

PLANTA GENERAL

ESCALA 1:150

P:\2015\150568\02_doc_tecnica\02.03 EJECUCION\GRAFICOS\04 ProyecTrazadoV100-Sup\02 Planos\08 Drenaje\0803_ODTs\0803H13.dwg

GOBIERNO DE ESPAÑA	MINISTERIO DE FOMENTO	SECRETARÍA DE ESTADO DE INFRAESTRUCTURAS, TRANSPORTE Y VIVIENDA SECRETARÍA GENERAL DE INFRAESTRUCTURAS DIRECCIÓN GENERAL DE CARRETERAS DEMARCACIÓN DE CARRETERAS DEL ESTADO EN CATALUÑA	CONSULTOR: ineco	EL INGENIERO AUTOR DEL PROYECTO: MARÍA SERRANO ESPADA	EL INGENIERO DIRECTOR DEL PROYECTO: ALBERTO HERNÁNDEZ MORENO	EXAMINADO EL INGENIERO JEFE DE LA DEMARCACIÓN: LUIS BONET LINUESA	ESCALA: 1:150 (0 1.5 3 4.5m.) ORIGINAL—A3	TÍTULO DEL PROYECTO: PROYECTO DE TRAZADO AUTOVÍA DEL MEDITERRÁNEO A-7 TRAMO: LA MORA - LA POBLA DE MONTORNES	CLAVE: T2-T-3750	Nº PLANO: 8.3	DESIGNACIÓN: DRENAJE OBRAS DE DRENAJE TRANSVERSAL O.D.T 102+205 (12+0)	FECHA: OCTUBRE 2017 HOJA 4 DE 13

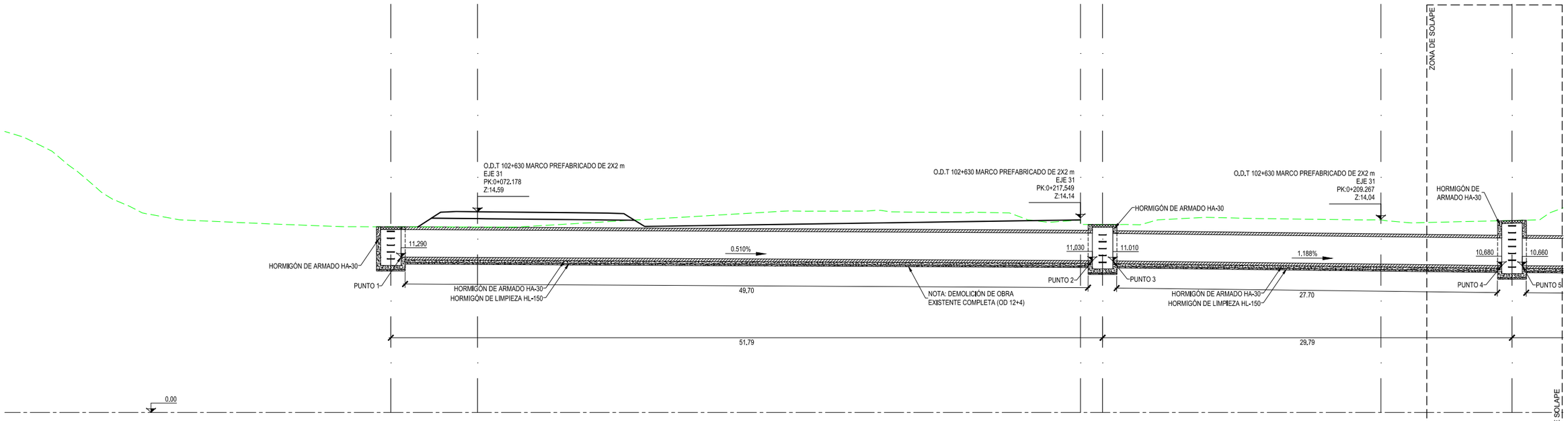

SECCIÓN TRANSVERSAL A-A'

ESCALA 1:100

COORDENADAS DE LOS PUNTOS			
PUNTO	X	Y	Z
1	362530.1312	4556703.9478	11.290
2	362565.2022	4556667.9150	11.030
3	362566.6879	4556666.9061	11.010
4	362591.8541	4556654.6777	10.680
5	362593.2031	4556654.0329	10.660

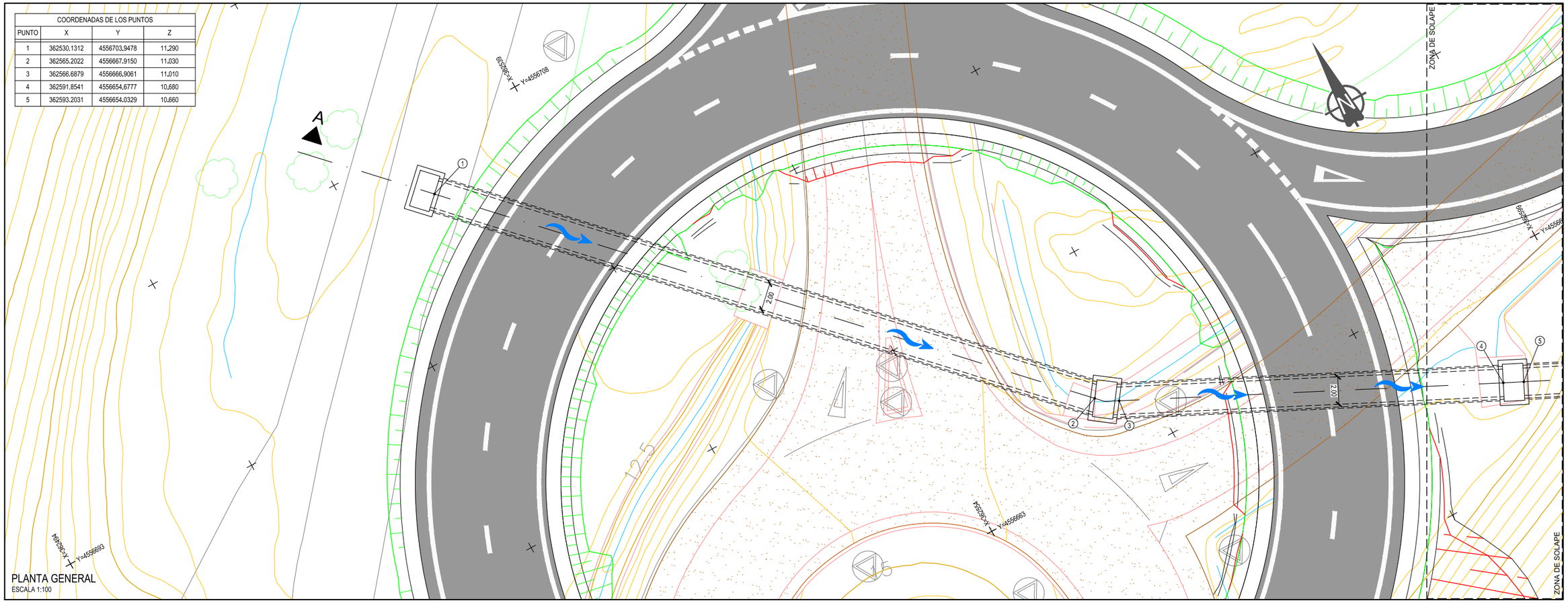

PLANTA GENERAL

ESCALA 1:100

P:\2015\150568\02_doc_tecnica\02.03 EJECUCION\GRAFICOS\04 ProyecTrazadoV100-Sup\02 Planos\08 Drenaje\0803_ODTs\0803H13.dwg

GOBIERNO DE ESPAÑA	MINISTERIO DE FOMENTO	SECRETARÍA DE ESTADO DE INFRAESTRUCTURAS, TRANSPORTE Y VIVIENDA SECRETARÍA GENERAL DE INFRAESTRUCTURAS DIRECCIÓN GENERAL DE CARRETERAS DEMARCACIÓN DE CARRETERAS DEL ESTADO EN CATALUÑA	CONSULTOR: ineco	EL INGENIERO AUTOR DEL PROYECTO: MARÍA SERRANO ESPADA	EL INGENIERO DIRECTOR DEL PROYECTO: ALBERTO HERNÁNDEZ MORENO	EXAMINADO EL INGENIERO JEFE DE LA DEMARCACIÓN: LUIS BONET LINUESA	ESCALA: 1:150 (0 1.5 3 4.5m.) ORIGINAL – A3	TÍTULO DEL PROYECTO: PROYECTO DE TRAZADO AUTOVÍA DEL MEDITERRÁNEO A-7 TRAMO: LA MORA - LA POBLA DE MONTORNES	CLAVE: T2-T-3750	Nº PLANO: 8.3	DESIGNACIÓN: DRENAJE OBRAS DE DRENAJE TRANSVERSAL O.D.T 102+610 (hoja 1 de 3)	FECHA: OCTUBRE 2017 HOJA 5 DE 13

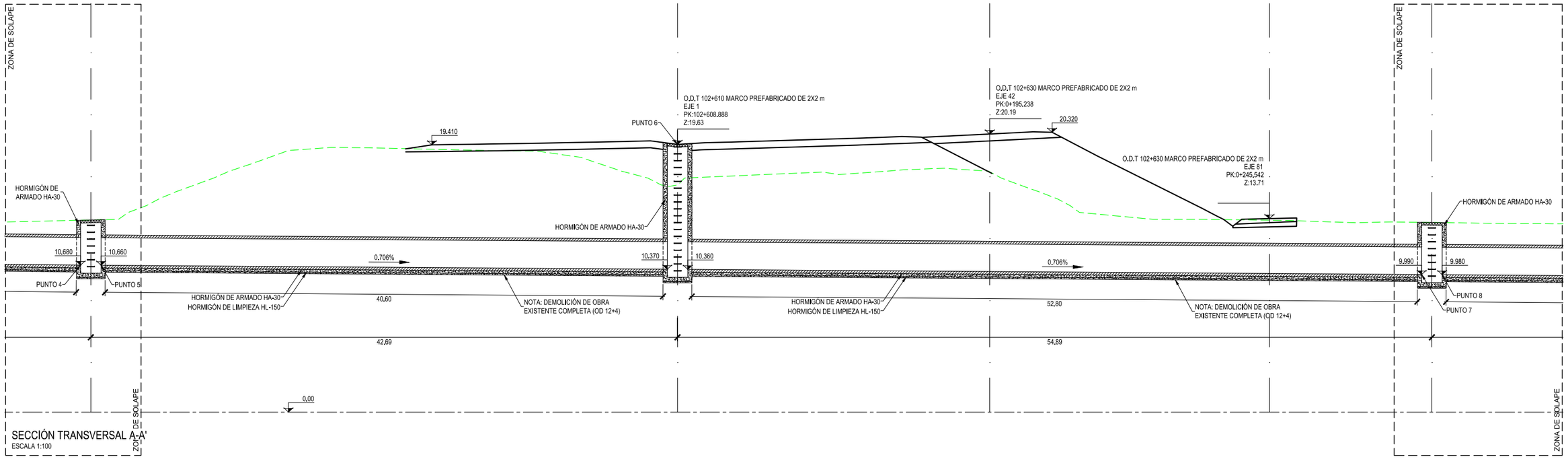

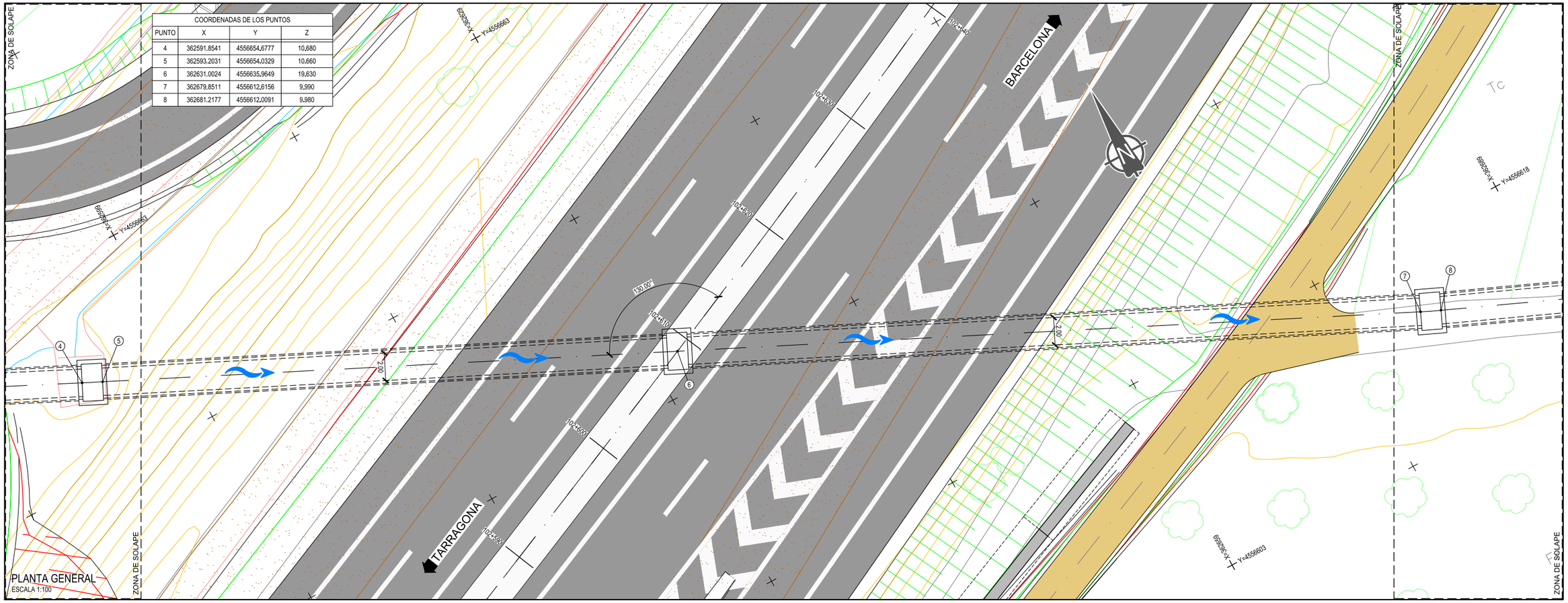

COORDENADAS DE LOS PUNTOS			
PUNTO	X	Y	Z
4	362591.8541	4556654.6777	10.680
5	362593.2031	4556654.0329	10.660
6	362631.0024	4556635.9649	19.630
7	362679.8511	4556612.6156	9.990
8	362681.2177	4556612.0091	9.980

P:\2015\150568\02_doc_tecnica\02.03 EJECUCION\GRAFICOS\04 ProyectTrazadoV100-Sup\02 Planos\08 Drenaje\0803_ODTs\0803H13.dwg

GOBIERNO DE ESPAÑA	MINISTERIO DE FOMENTO	SECRETARÍA DE ESTADO DE INFRAESTRUCTURAS, TRANSPORTE Y VIVIENDA SECRETARÍA GENERAL DE INFRAESTRUCTURAS DIRECCIÓN GENERAL DE CARRETERAS DEMARCACIÓN DE CARRETERAS DEL ESTADO EN CATALUÑA	CONSULTOR: ineco	EL INGENIERO AUTOR DEL PROYECTO: MARÍA SERRANO ESPADA	EL INGENIERO DIRECTOR DEL PROYECTO: ALBERTO HERNÁNDEZ MORENO	EXAMINADO EL INGENIERO JEFE DE LA DEMARCACIÓN: LUIS BONET LINUESA	ESCALA: 1:150 0 1.5 3 4.5m. ORIGINAL—A3	TÍTULO DEL PROYECTO: PROYECTO DE TRAZADO AUTOVÍA DEL MEDITERRÁNEO A-7 TRAMO: LA MORA - LA POBLA DE MONTORNES	CLAVE: T2-T-3750	Nº PLANO: 8.3	DESIGNACIÓN: DRENAJE OBRAS DE DRENAJE TRANSVERSAL O.D.T 102+610 (hoja 2 de 3)	FECHA: OCTUBRE 2017 HOJA 6 DE 13

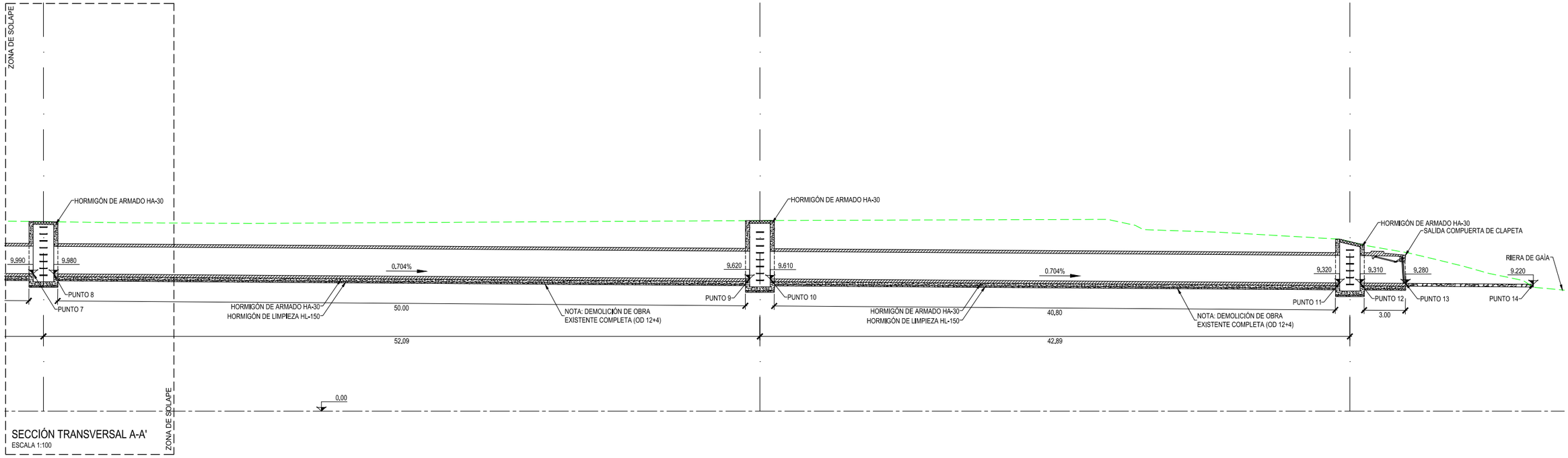

SECCIÓN TRANSVERSAL A-A'
ESCALA 1:100

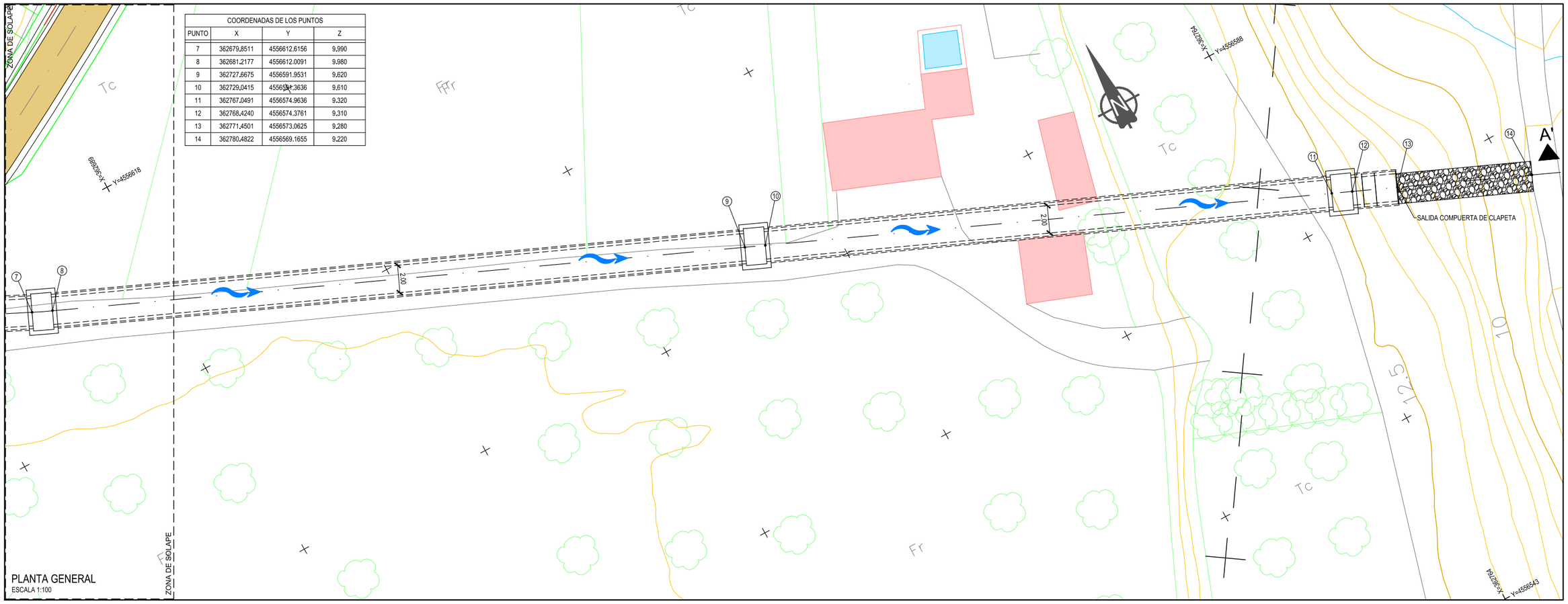

COORDENADAS DE LOS PUNTOS			
PUNTO	X	Y	Z
7	362679.8511	4556612.6156	9.990
8	362681.2177	4556612.0091	9.980
9	362727.6675	4556591.9531	9.620
10	362729.0415	4556591.3636	9.610
11	362767.0491	4556574.9636	9.320
12	362768.4240	4556574.3761	9.310
13	362771.4501	4556573.0625	9.280
14	362780.4822	4556569.1655	9.220

PLANTA GENERAL
ESCALA 1:100

GOBIERNO DE ESPAÑA	MINISTERIO DE FOMENTO	SECRETARÍA DE ESTADO DE INFRAESTRUCTURAS, TRANSPORTE Y VIVIENDA SECRETARÍA GENERAL DE INFRAESTRUCTURAS DIRECCIÓN GENERAL DE CARRETERAS DEMARCACIÓN DE CARRETERAS DEL ESTADO EN CATALUÑA	CONSULTOR: ineco	EL INGENIERO AUTOR DEL PROYECTO: MARÍA SERRANO ESPADA	EL INGENIERO DIRECTOR DEL PROYECTO: ALBERTO HERNÁNDEZ MORENO	EXAMINADO EL INGENIERO JEFE DE LA DEMARCACIÓN: LUIS BONET LINUESA	ESCALA: 1:150 0 1.5 3 4.5m. ORIGINAL—A3	TÍTULO DEL PROYECTO: PROYECTO DE TRAZADO AUTOVÍA DEL MEDITERRÁNEO A-7 TRAMO: LA MORA - LA POBLA DE MONTORNES	CLAVE: T2-T-3750	Nº PLANO: 8.3	DESIGNACIÓN: DRENAJE OBRAS DE DRENAJE TRANSVERSAL O.D.T 102+610 (hoja 3 de 3)	FECHA: OCTUBRE 2017 HOJA 7 DE 13

P:\2015\150568\02_doc_tecnica\02.03 EJECUCION\GRAFICOS\04 ProyecTrazadoV100-Sup\02 Planos\08 Drenaje\0803_ODTs\0803H13.dwg

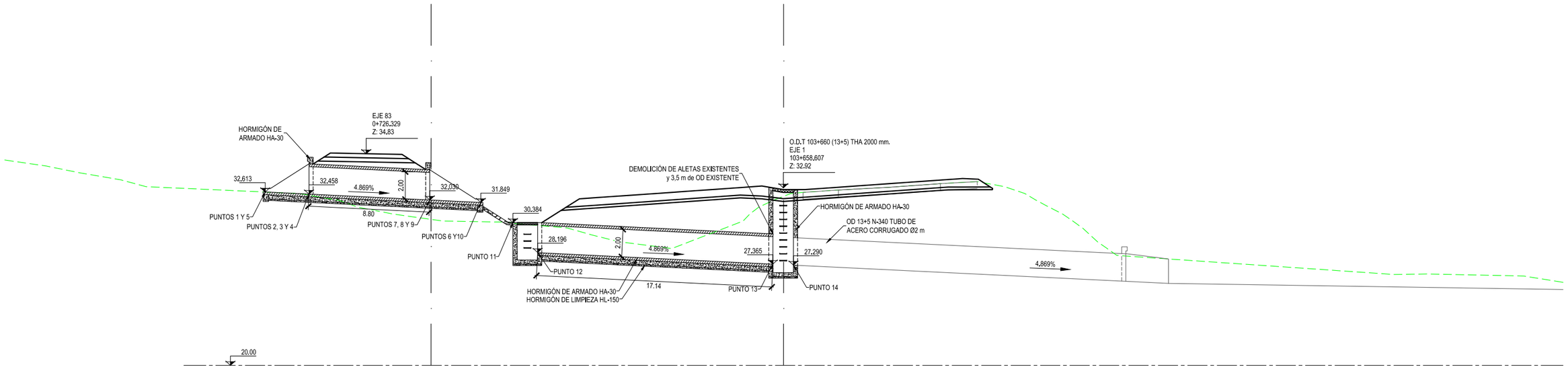

SECCIÓN TRANSVERSAL A-A'
ESCALA 1:150

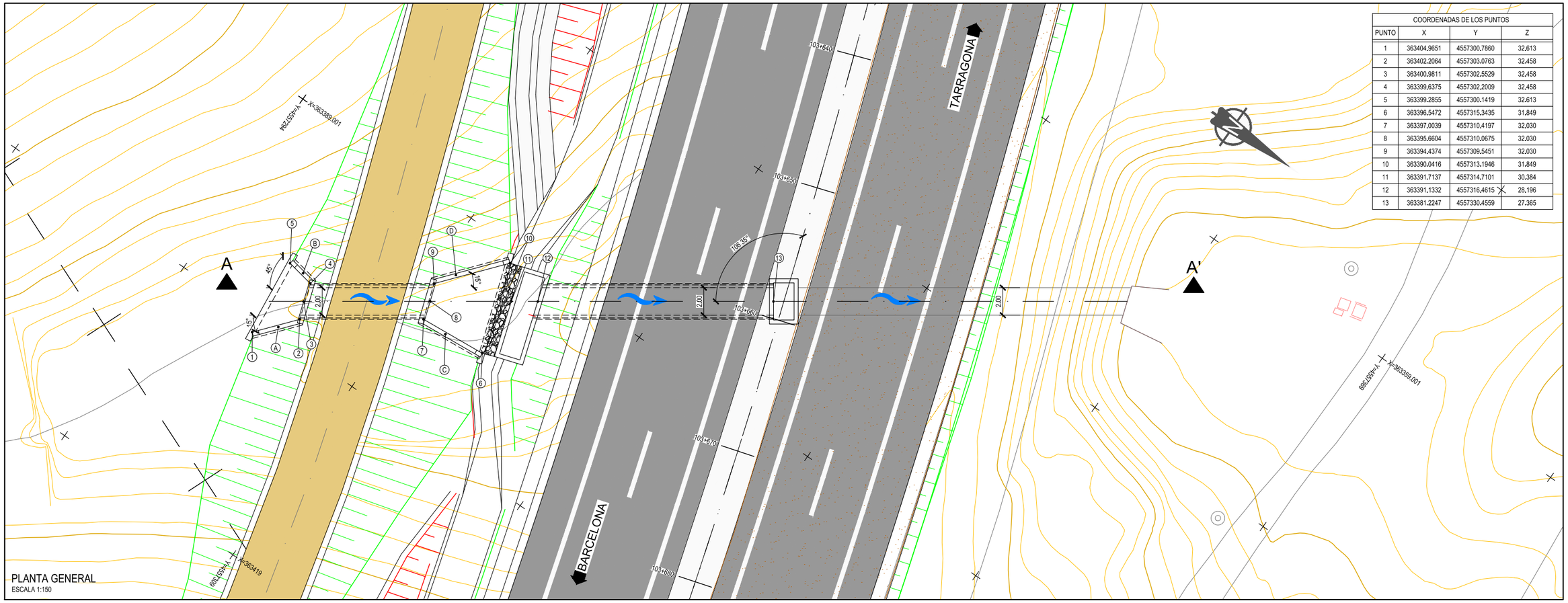

COORDENADAS DE LOS PUNTOS			
PUNTO	X	Y	Z
1	363404,9651	4557300,7860	32,613
2	363402,2064	4557303,0763	32,458
3	363400,9811	4557302,5529	32,458
4	363399,6375	4557302,2009	32,458
5	363399,2855	4557300,1419	32,613
6	363396,5472	4557315,3435	31,849
7	363397,0039	4557310,4197	32,030
8	363395,6604	4557310,0675	32,030
9	363394,4374	4557309,5451	32,030
10	363390,0416	4557313,1946	31,849
11	363391,7137	4557314,7101	30,384
12	363391,1332	4557316,4615	28,196
13	363381,2247	4557330,4559	27,365

PLANTA GENERAL
ESCALA 1:150

P:\2015\150568\02_doc_tecnica\02.03 EJECUCION\GRAFICOS\04 ProyectTrazadoV100-Sup\02 Planos\08 Drenaje\0803_ODTs\0803H13.dwg

GOBIERNO DE ESPAÑA	MINISTERIO DE FOMENTO	SECRETARÍA DE ESTADO DE INFRAESTRUCTURAS, TRANSPORTE Y VIVIENDA SECRETARÍA GENERAL DE INFRAESTRUCTURAS DIRECCIÓN GENERAL DE CARRETERAS DEMARCACIÓN DE CARRETERAS DEL ESTADO EN CATALUÑA	CONSULTOR: ineco	EL INGENIERO AUTOR DEL PROYECTO: MARÍA SERRANO ESPADA	EL INGENIERO DIRECTOR DEL PROYECTO: ALBERTO HERNÁNDEZ MORENO	EXAMINADO EL INGENIERO JEFE DE LA DEMARCACIÓN: LUIS BONET LINUESA	ESCALA: 1:150 (0 1,5 3 4,5m.) ORIGINAL—A3	TÍTULO DEL PROYECTO: PROYECTO DE TRAZADO AUTOVÍA DEL MEDITERRÁNEO A-7 TRAMO: LA MORA - LA POBLA DE MONTORNES	CLAVE: T2-T-3750	Nº PLANO: 8.3	DESIGNACIÓN: DRENAJE OBRAS DE DRENAJE TRANSVERSAL O.D.T 103+660 (13+5)	FECHA: OCTUBRE 2017 HOJA 8 DE 13

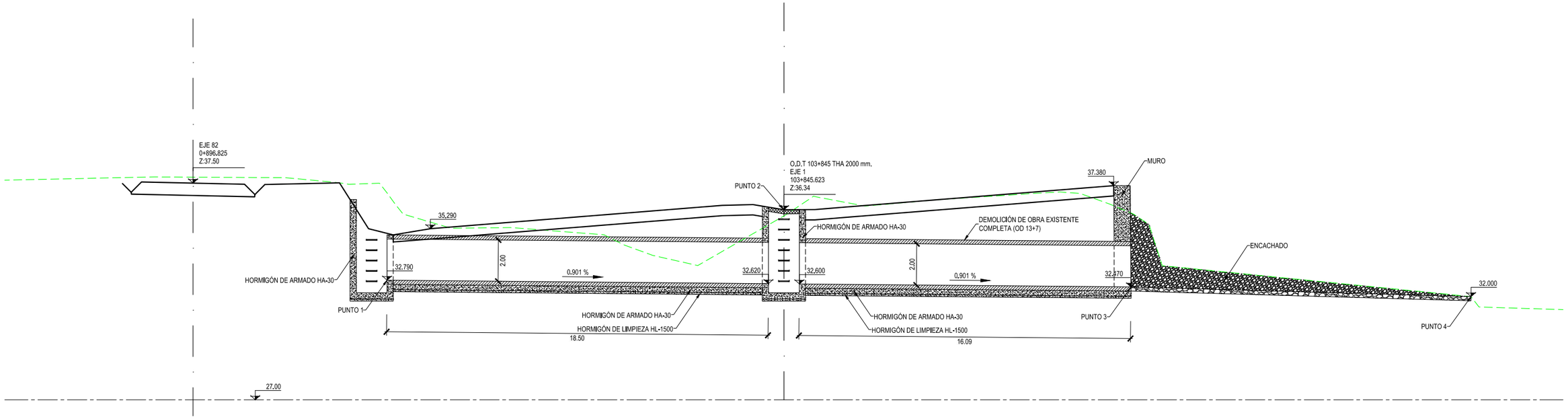

SECCIÓN TRANSVERSAL A-A'
ESCALA 1:100

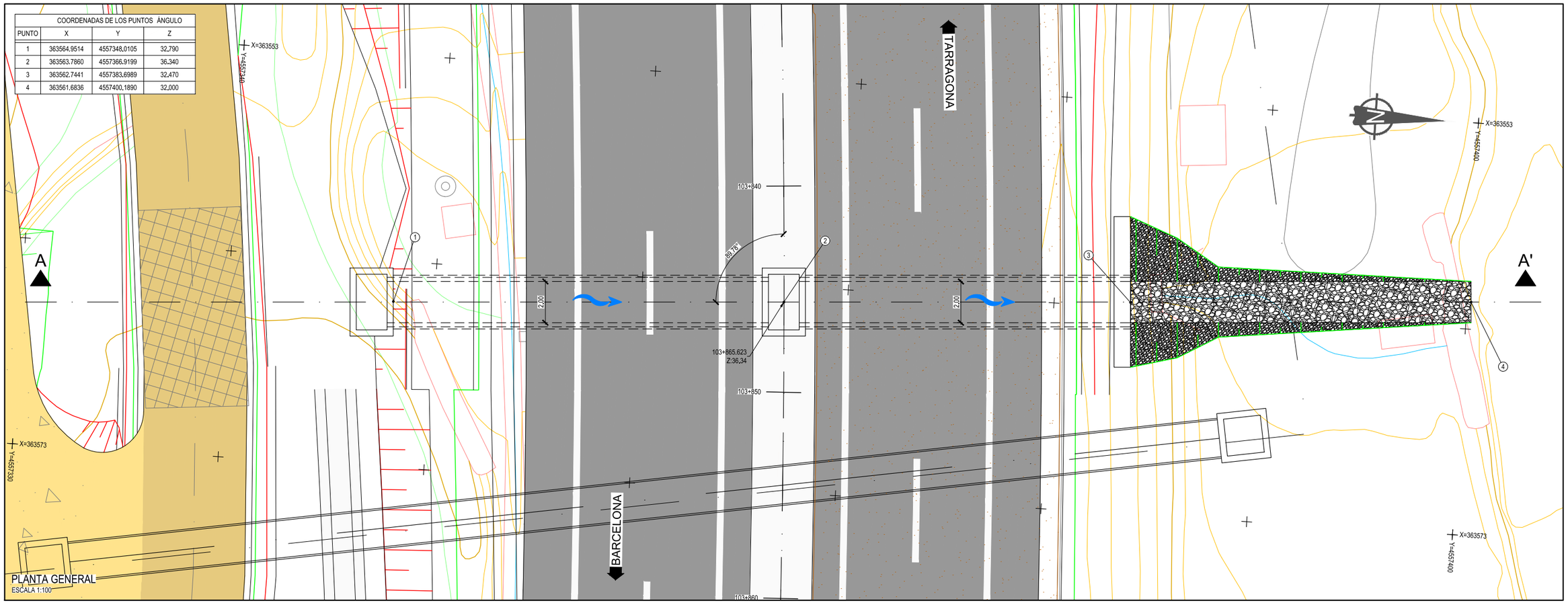

COORDENADAS DE LOS PUNTOS ÁNGULO			
PUNTO	X	Y	Z
1	363564.9514	4557348.0105	32.790
2	363563.7860	4557366.9199	36.340
3	363562.7441	4557383.6989	32.470
4	363561.6836	4557400.1890	32.000

PLANTA GENERAL
ESCALA 1:100

P:\2015\150568\02_doc_tecnica\02.03 EJECUCION\GRAFICOS\04 ProyecTrazadoV100-Sup\02 Planos\08 Drenaje\0803_ODTs\0803H13.dwg

GOBIERNO DE ESPAÑA	MINISTERIO DE FOMENTO	SECRETARÍA DE ESTADO DE INFRAESTRUCTURAS, TRANSPORTE Y VIVIENDA SECRETARÍA GENERAL DE INFRAESTRUCTURAS DIRECCIÓN GENERAL DE CARRETERAS DEMARCACIÓN DE CARRETERAS DEL ESTADO EN CATALUÑA	CONSULTOR: ineco	EL INGENIERO AUTOR DEL PROYECTO: MARÍA SERRANO ESPADA	EL INGENIERO DIRECTOR DEL PROYECTO: ALBERTO HERNÁNDEZ MORENO	EXAMINADO EL INGENIERO JEFE DE LA DEMARCACIÓN: LUIS BONET LINUESA	ESCALA: 1:100 (0 1 2 3m) ORIGINAL–A3	TÍTULO DEL PROYECTO: PROYECTO DE TRAZADO AUTOVÍA DEL MEDITERRÁNEO A-7 TRAMO: LA MORA - LA POBLA DE MONTORNES	CLAVE: T2-T-3750	Nº PLANO: 8.3	DESIGNACIÓN: DRENAJE OBRAS DE DRENAJE TRANSVERSAL O.D.T 103+845	FECHA: OCTUBRE 2017 HOJA 9 DE 13

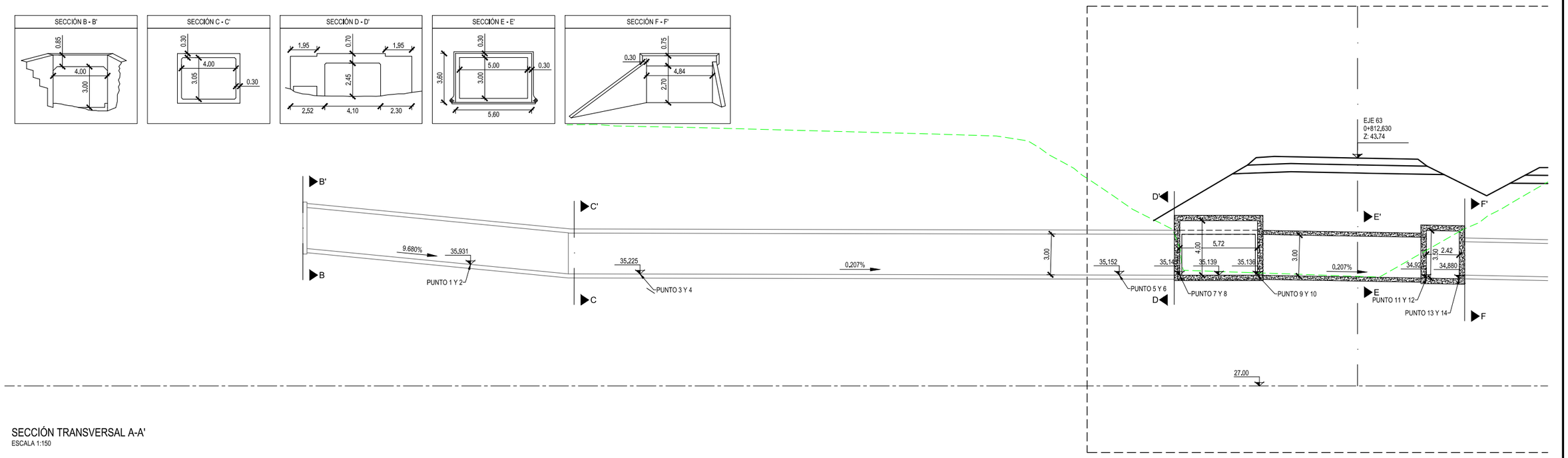

SECCIÓN TRANSVERSAL A-A'
ESCALA 1:150

COORDENADAS DE LOS PUNTOS			
PUNTO	X	Y	Z
1	364941.9783	4557693.6346	35.9315
2	364938.4756	4557692.3949	35.9315
3	364947.8756	4557675.6821	35.2251
4	364944.5613	4557675.7965	35.2251
5	364947.5873	4557635.3976	35.1521
6	364944.1950	4557637.0860	35.1521
7	364946.7360	4557630.7877	35.1430
8	364937.7443	4557631.3708	35.1430
9	364946.3701	4557625.2968	35.1360
10	364937.3893	4557625.8835	35.1360
11	364939.5157	4557614.8508	34.9219
12	364932.1757	4557612.9491	34.9219
13	364940.0173	4557612.9147	34.8800
14	364932.6809	4557611.0139	34.8800
15	364915.7875	4557550.8343	33.7789
16	364911.3849	4557550.1831	33.7789

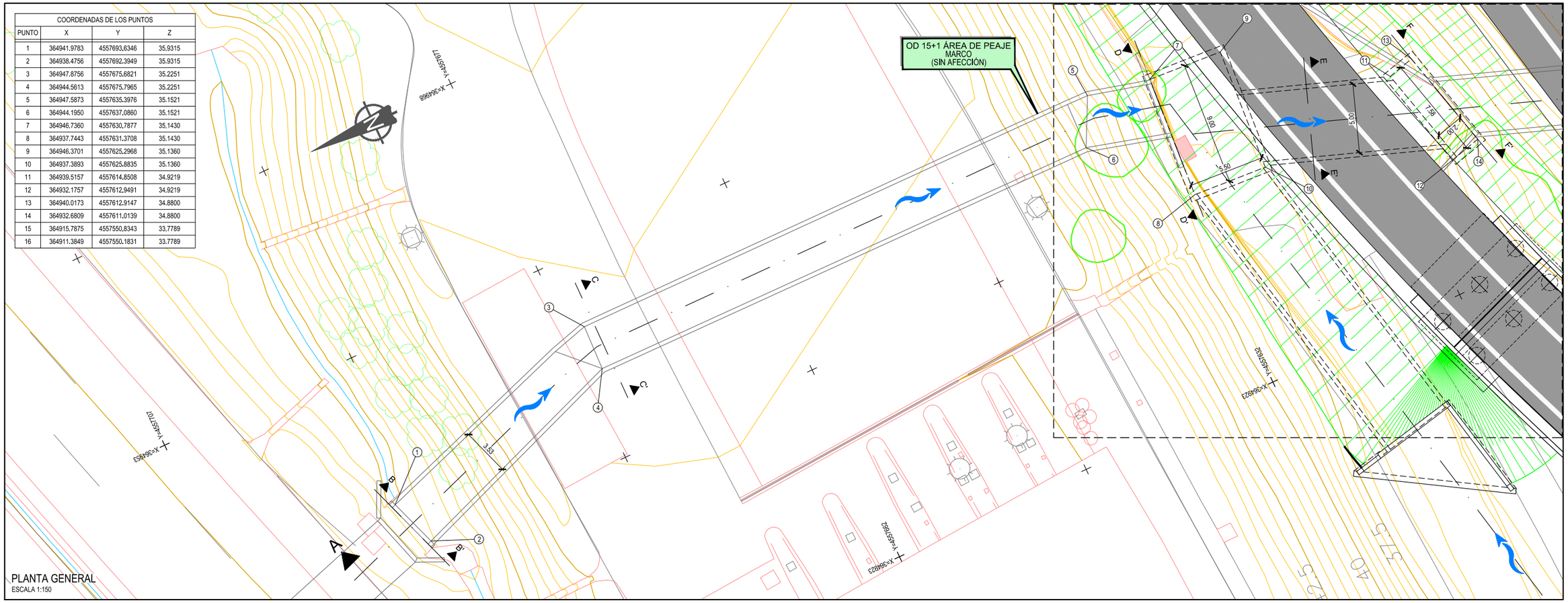

PLANTA GENERAL
ESCALA 1:150

P:\2015\150568\02_doc_tecnica\02.03 EJECUCION\GRAFICOS\04 ProyecTrazadoV100-Sup\02 Planos\08 Drenaje\0803_ODTs\0803H13.dwg

GOBIERNO DE ESPAÑA	MINISTERIO DE FOMENTO	SECRETARÍA DE ESTADO DE INFRAESTRUCTURAS, TRANSPORTE Y VIVIENDA SECRETARÍA GENERAL DE INFRAESTRUCTURAS DIRECCIÓN GENERAL DE CARRETERAS DEMARCACIÓN DE CARRETERAS DEL ESTADO EN CATALUÑA	CONSULTOR: ineco	EL INGENIERO AUTOR DEL PROYECTO: MARÍA SERRANO ESPADA	EL INGENIERO DIRECTOR DEL PROYECTO: ALBERTO HERNÁNDEZ MORENO	EXAMINADO EL INGENIERO JEFE DE LA DEMARCACIÓN: LUIS BONET LINUESA	ESCALA: 1:150 (0 1.5 3 4.5m) ORIGINAL–A3	TÍTULO DEL PROYECTO: PROYECTO DE TRAZADO AUTOVÍA DEL MEDITERRÁNEO A-7 TRAMO: LA MORA - LA POBLA DE MONTORNES	CLAVE: T2-T-3750	Nº PLANO: 8.3	DESIGNACIÓN: DRENAJE OBRAS DE DRENAJE TRANSVERSAL O.D.T 105+280 (HOJA 1 DE 4)	FECHA: OCTUBRE 2017 HOJA 10 DE 13

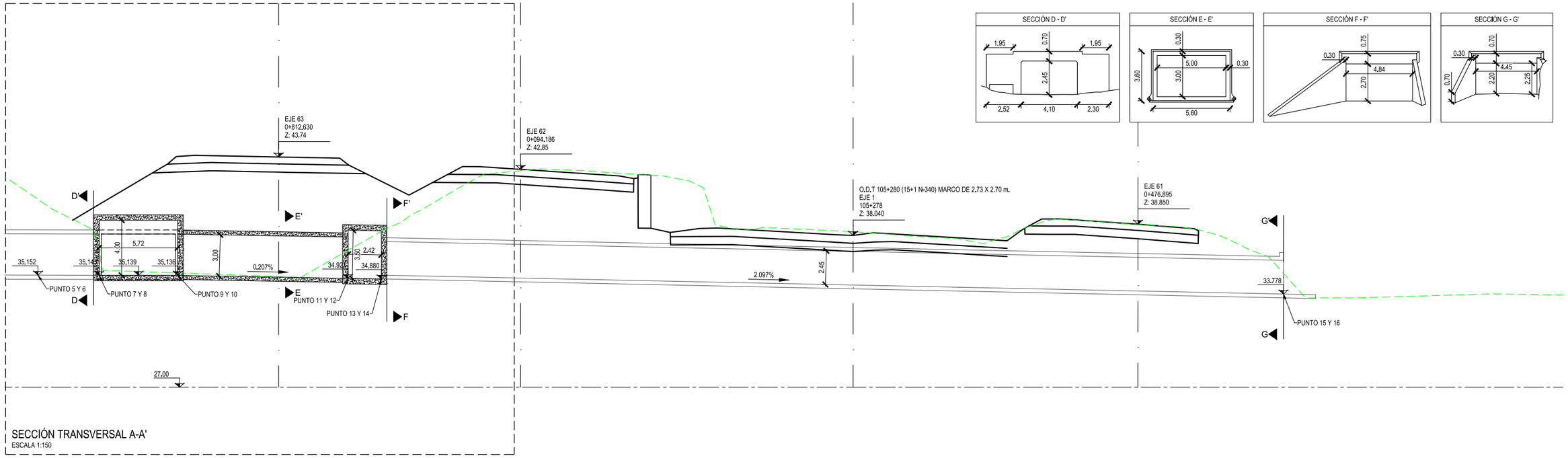

SECCIÓN TRANSVERSAL A-A'
ESCALA 1:150

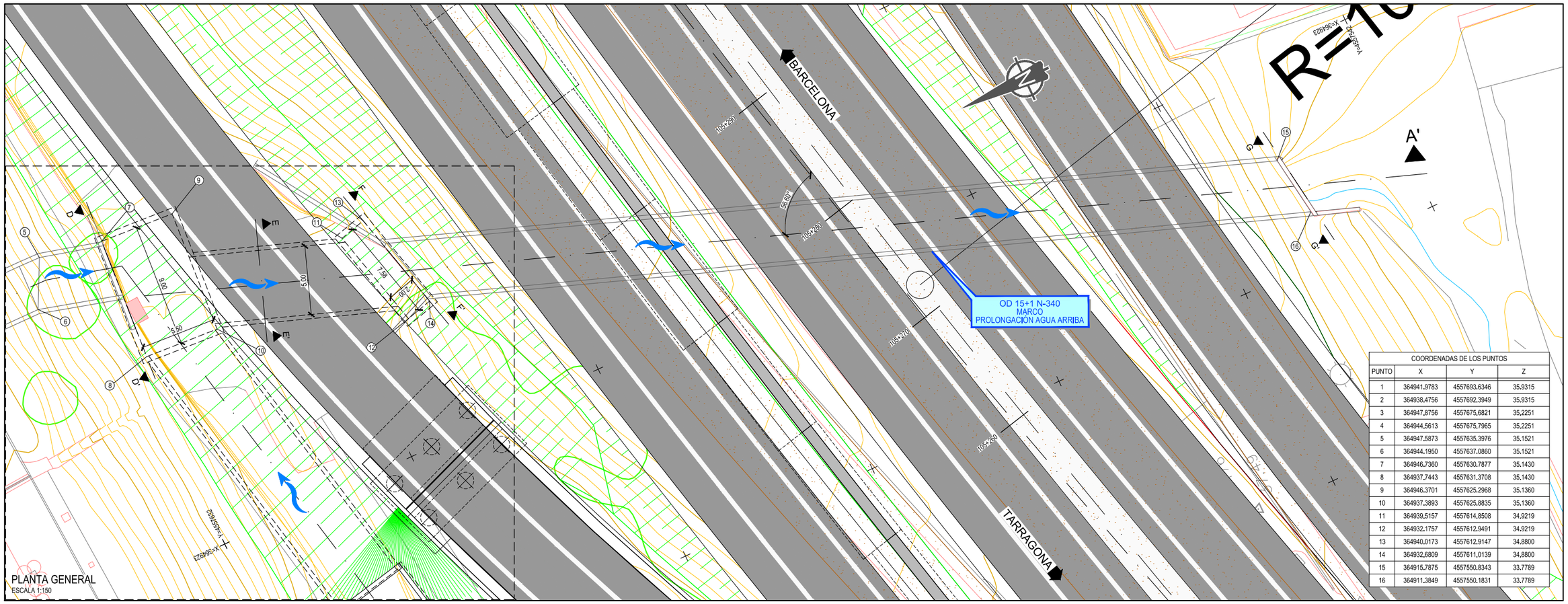

COORDENADAS DE LOS PUNTOS			
PUNTO	X	Y	Z
1	364941,9783	4557693,6346	35,9315
2	364938,4756	4557692,3949	35,9315
3	364947,8756	4557675,6821	35,2251
4	364944,5613	4557675,7965	35,2251
5	364947,5873	4557635,3976	35,1521
6	364944,1950	4557637,0860	35,1521
7	364946,7360	4557630,7877	35,1430
8	364937,7443	4557631,3708	35,1430
9	364946,3701	4557625,2968	35,1360
10	364937,3893	4557625,8835	35,1360
11	364939,5157	4557614,8508	34,9219
12	364932,1757	4557612,9491	34,9219
13	364940,0173	4557612,9147	34,8800
14	364932,6809	4557611,0139	34,8800
15	364915,7875	4557550,8343	33,7789
16	364911,3849	4557550,1831	33,7789

P:\2015\150568\02_doc_tecnica\02.03 EJECUCION\GRAFICOS\04 ProyecTrazadoV100-Sup\02 Planos\08 Drenaje\0803_ODTs\0803H13.dwg

GOBIERNO DE ESPAÑA | MINISTERIO DE FOMENTO

SECRETARÍA DE ESTADO DE INFRAESTRUCTURAS, TRANSPORTE Y VIVIENDA
SECRETARÍA GENERAL DE INFRAESTRUCTURAS
DIRECCIÓN GENERAL DE CARRETERAS
DEMARCACIÓN DE CARRETERAS DEL ESTADO EN CATALUÑA

CONSULTOR: ineco

EL INGENIERO AUTOR DEL PROYECTO: MARÍA SERRANO ESPADA
EL INGENIERO DIRECTOR DEL PROYECTO: ALBERTO HERNÁNDEZ MORENO
EXAMINADO EL INGENIERO JEFE DE LA DEMARCACIÓN: LUIS BONET LINUESA

ESCALA: 1:150 (0 1,5 3 4.5m) ORIGINAL–A3

TÍTULO DEL PROYECTO:
PROYECTO DE TRAZADO
AUTOVÍA DEL MEDITERRÁNEO A-7
TRAMO: LA MORA - LA POBLA DE MONTORNES

CLAVE: T2-T-3750
Nº PLANO: 8.3
DESIGNACIÓN: DRENAJE
OBRAS DE DRENAJE TRANSVERSAL
O.D.T 105+280 (HOJA 2 DE 4)
FECHA: OCTUBRE 2017
HOJA 11 DE 13

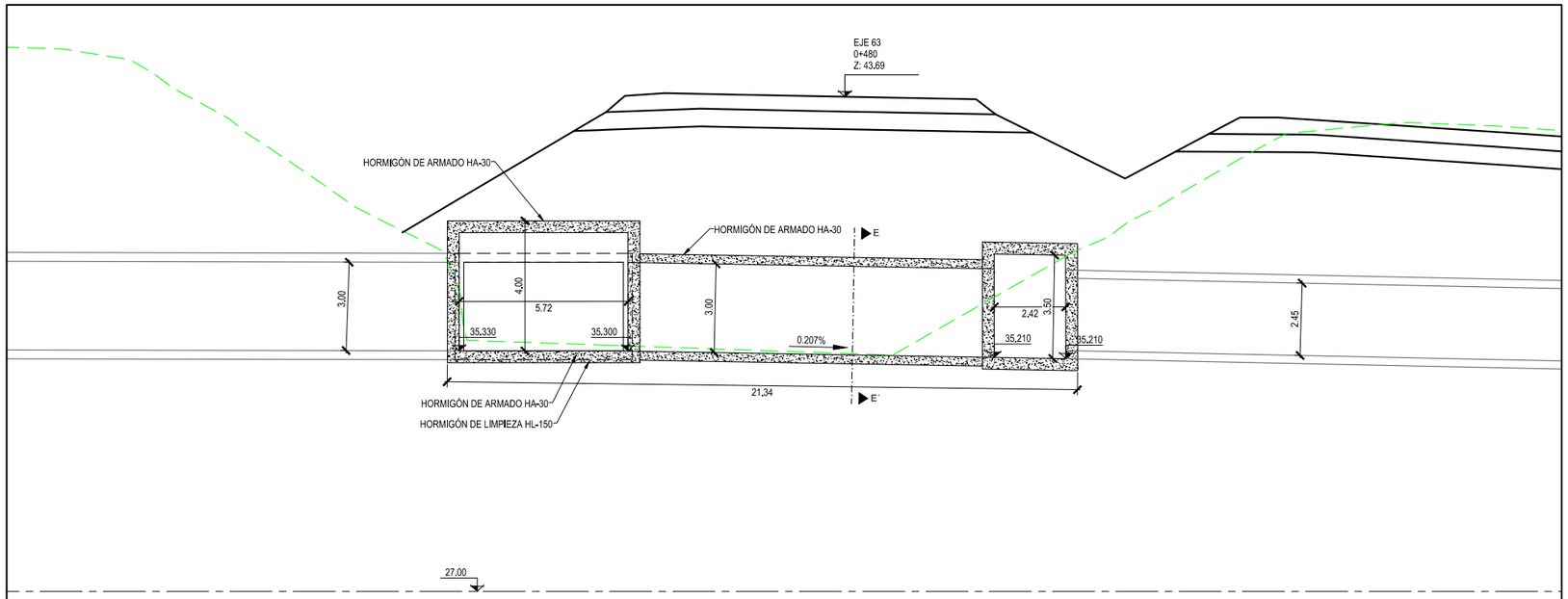

SECCIÓN TRANSVERSAL A-A'
ESCALA 1:100

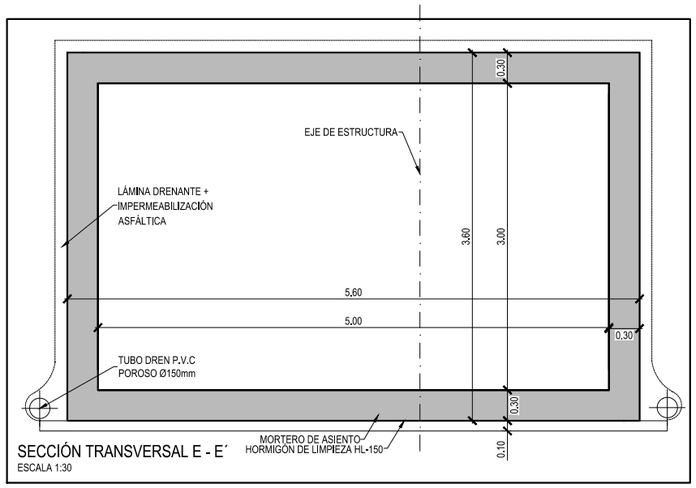

SECCIÓN TRANSVERSAL E - E´
ESCALA 1:30

CUADRO DE MATERIALES Y NIVELES DE CONTROL

MATERIAL	ELEMENTO	TIPO	NIVEL DE CONTROL	COEFICIENTE DE SEGURIDAD	Rmin. (mm)	ΔR (mm)	Rnom. (mm)
HORMIGÓN	LIMPIEZA Y NIVELACIÓN	HL-150/B/20	–	–	–	–	–
	CIMENTACIÓN	HA-25/B/20/IIa	ESTADÍSTICO	γ_c=1.50	45	5	50
	ALZADOS	HA-30/B/20/IIIa	ESTADÍSTICO	γ_c=1.50	30	5	35
	LOSA	HA-30/B/20/IIIa	ESTADÍSTICO	γ_c=1.50	30	5	35
ACERO PASIVO	TODA LA OBRA	B 500 SD	NORMAL	γ_s=1.15	–		
EJECUCIÓN	TODA LA OBRA	INTENSO (SEGÚN EHE-08)					

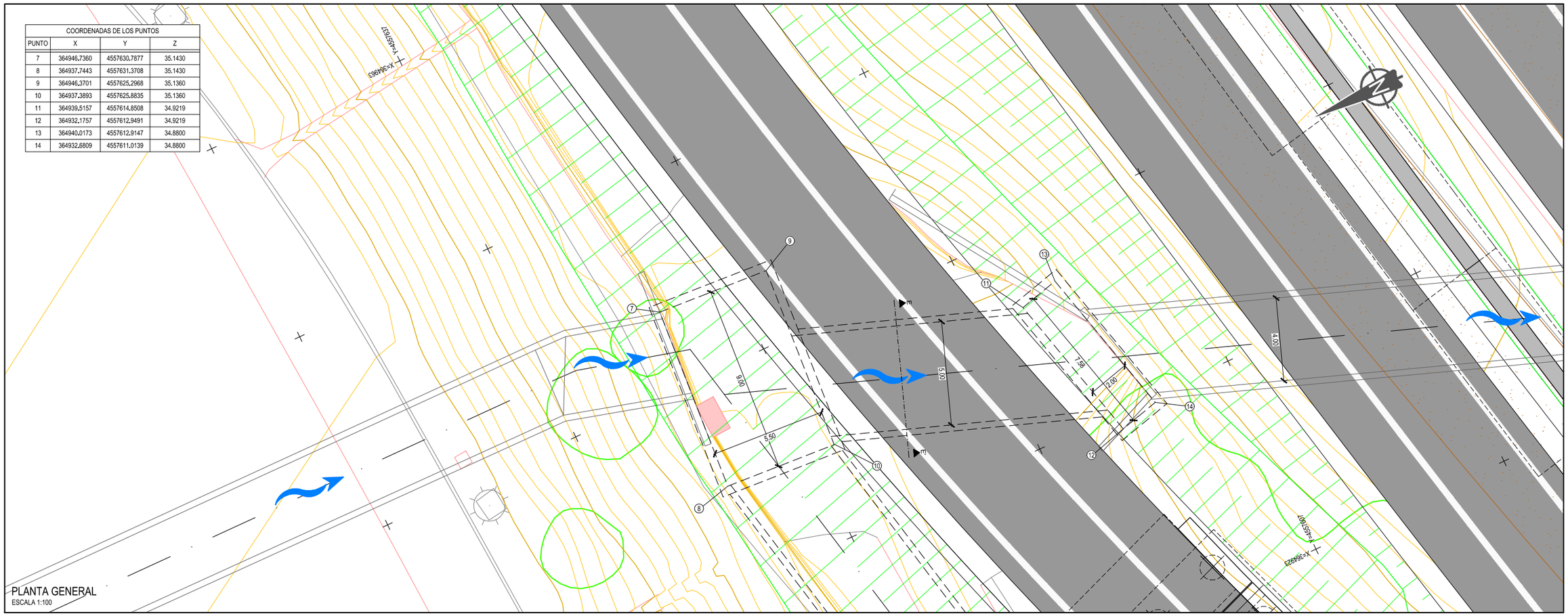

COORDENADAS DE LOS PUNTOS			
PUNTO	X	Y	Z
7	364946,7360	4557630,7877	35.1430
8	364937,7443	4557631,3708	35.1430
9	364946,3701	4557625,2968	35.1360
10	364937,3893	4557625,8835	35.1360
11	364939,5157	4557614,8508	34.9219
12	364932,1757	4557612,9491	34.9219
13	364940,0173	4557612,9147	34.8800
14	364932,6809	4557611,0139	34.8800

PLANTA GENERAL
ESCALA 1:100

P:\2015\150568\02_doc_tecnica\02.03 EJECUCION\GRAFICOS\04 ProyecTrazadoV100-Sup\02 Planos\08 Drenaje\0803_ODTs\0803H13.dwg

GOBIERNO DE ESPAÑA | MINISTERIO DE FOMENTO

SECRETARÍA DE ESTADO DE INFRAESTRUCTURAS, TRANSPORTE Y VIVIENDA
SECRETARÍA GENERAL DE INFRAESTRUCTURAS
DIRECCIÓN GENERAL DE CARRETERAS
DEMARCACIÓN DE CARRETERAS DEL ESTADO EN CATALUÑA

CONSULTOR: ineco

EL INGENIERO AUTOR DEL PROYECTO: MARÍA SERRANO ESPADA

EL INGENIERO DIRECTOR DEL PROYECTO: ALBERTO HERNÁNDEZ MORENO

EXAMINADO EL INGENIERO JEFE DE LA DEMARCACIÓN: LUIS BONET LINUESA

ESCALA: 1:100 (0 1 2 3m) ORIGINAL—A3

TÍTULO DEL PROYECTO: PROYECTO DE TRAZADO
AUTOVÍA DEL MEDITERRÁNEO A-7
TRAMO: LA MORA - LA POBLA DE MONTORNES

CLAVE: T2-T-3750

Nº PLANO: 8.3

DESIGNACIÓN: DRENAJE
OBRAS DE DRENAJE TRANSVERSAL
O.D.T 105+280 (HOJA 3 DE 4)

FECHA: OCTUBRE 2017

HOJA 12 DE 13

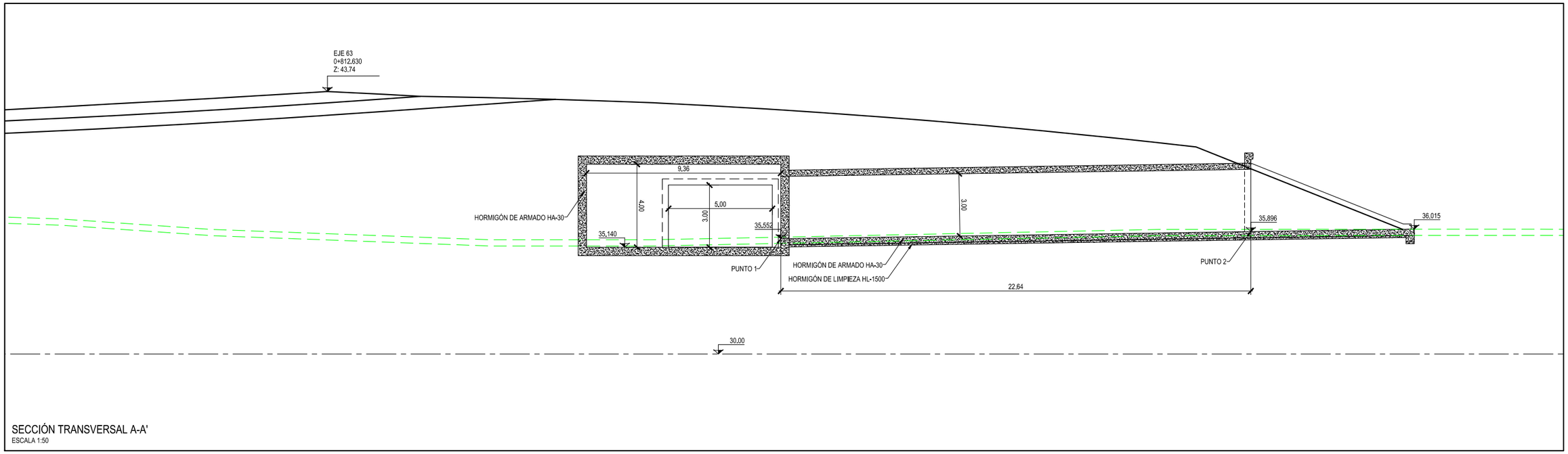

SECCIÓN TRANSVERSAL A-A'

ESCALA 1:50

COORDENADAS DE LOS PUNTOS			
PUNTO	X	Y	Z
1	364941,9783	4557628,6529	35,5520
2	364915,3465	4557623,9695	35,8960
3	364914,6473	4557627,2276	35,8960
4	364914,2276	4557629,1831	35,8960
5	364915,9203	4557621,2957	35,8960
6	364908,4677	4557619,6963	36,0150

DEFINICIÓN DE ALETAS	
NOMBRE	LONGITUD
A	7,622
B	2,000

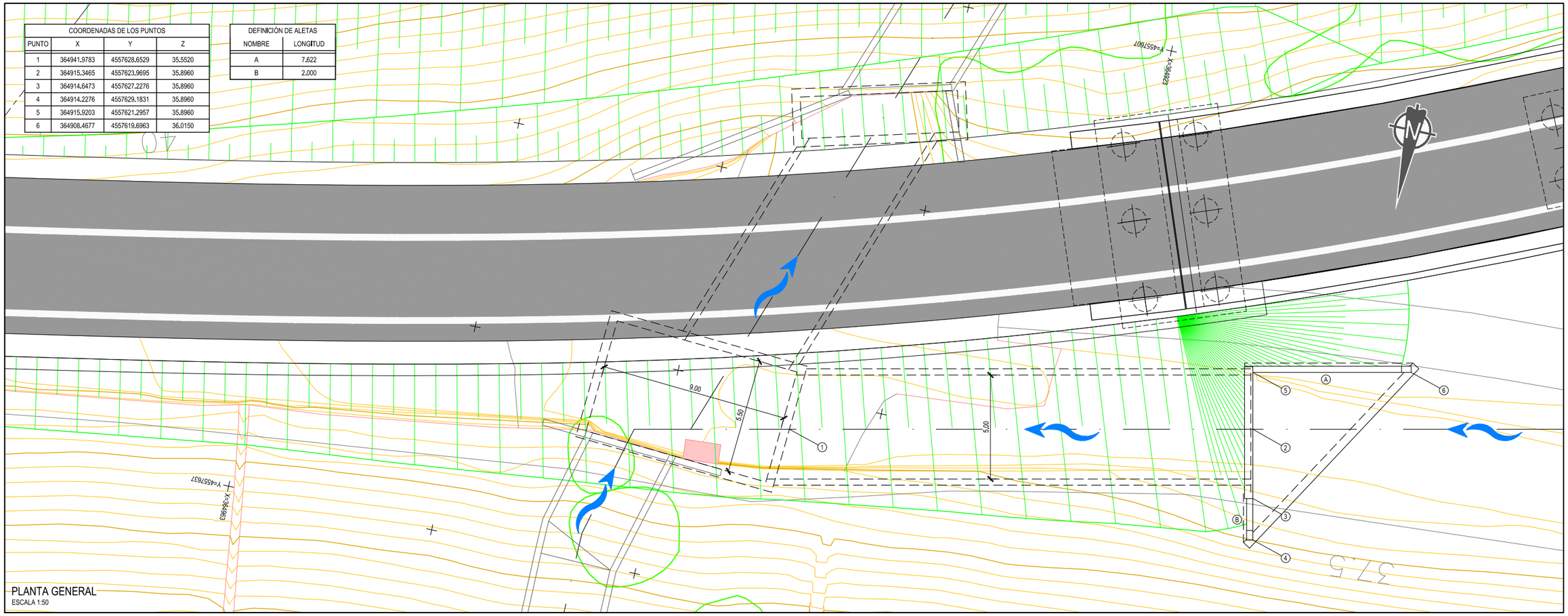

PLANTA GENERAL

ESCALA 1:50

P:\2015\150568\02_doc_tecnica\02.03 EJECUCION\GRAFICOS\04 ProyecTrazadoV100-Sup\02 Planos\08 Drenaje\0803_ODTs\0803H13.dwg

GOBIERNO DE ESPAÑA	MINISTERIO DE FOMENTO	SECRETARÍA DE ESTADO DE INFRAESTRUCTURAS, TRANSPORTE Y VIVIENDA SECRETARÍA GENERAL DE INFRAESTRUCTURAS DIRECCIÓN GENERAL DE CARRETERAS DEMARCACIÓN DE CARRETERAS DEL ESTADO EN CATALUÑA	CONSULTOR: ineco	EL INGENIERO AUTOR DEL PROYECTO: MARÍA SERRANO ESPADA	EL INGENIERO DIRECTOR DEL PROYECTO: ALBERTO HERNÁNDEZ MORENO	EXAMINADO EL INGENIERO JEFE DE LA DEMARCACIÓN: LUIS BONET LINUESA	ESCALA: 1:100 (0 1 2 3m) ORIGINAL–A3	TÍTULO DEL PROYECTO: PROYECTO DE TRAZADO AUTOVÍA DEL MEDITERRÁNEO A-7 TRAMO: LA MORA - LA POBLA DE MONTORNES	CLAVE: T2-T-3750	Nº PLANO: 8.3	DESIGNACIÓN: DRENAJE OBRAS DE DRENAJE TRANSVERSAL O.D.T 105+280 (HOJA 4 DE 4)	FECHA: OCTUBRE 2017 HOJA 13 DE 13

CUNETA LATERAL EN DESMONTE EN RAMALES OTROS VIALES

ESCALA: 1/20

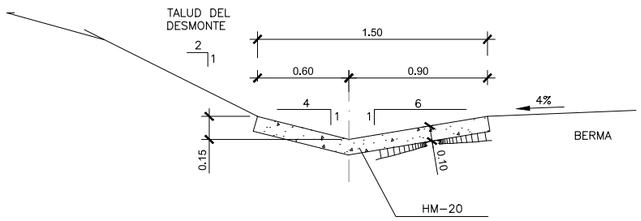

CUNETA LATERAL EN DESMONTE EN CAMINOS

ESCALA: 1/20

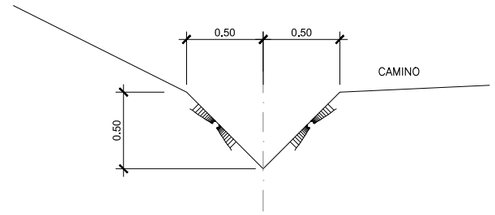

CUNETA LATERAL EN DESMONTE SECCIÓN AUTOVÍA

ESCALA: 1/20

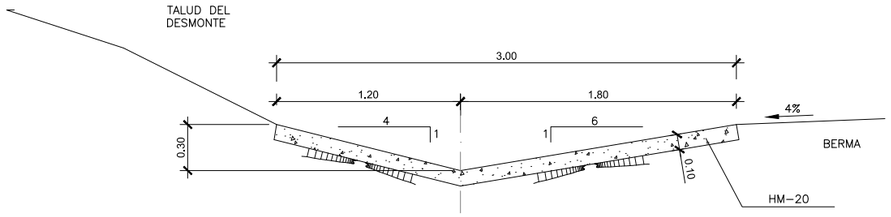

CUNETÓN TRAPECIAL

ESCALA: 1/20

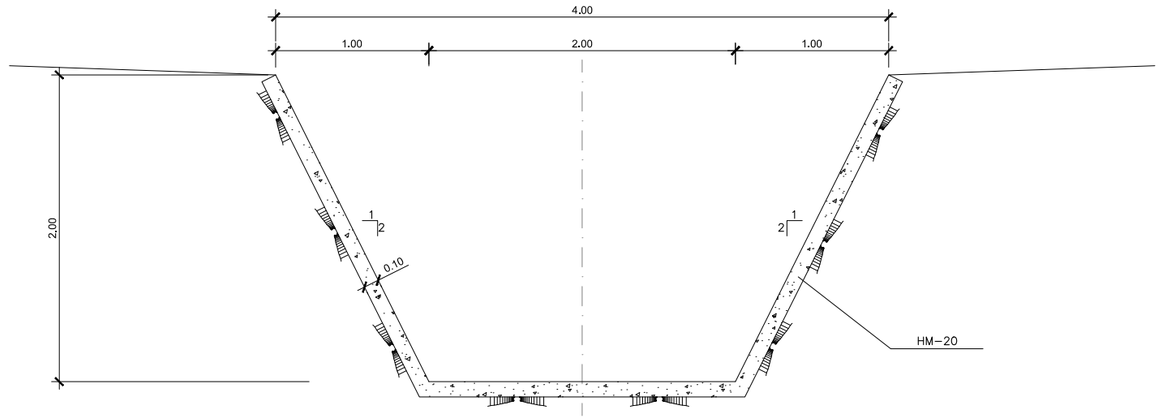

CAZ CONTINUO

ESCALA 1:20

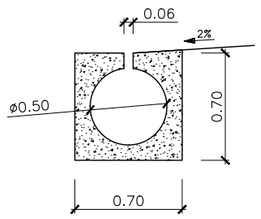

CUNETA DE TERRAPLÉN GUARDA EN DESMONTE

ESCALA: 1/20

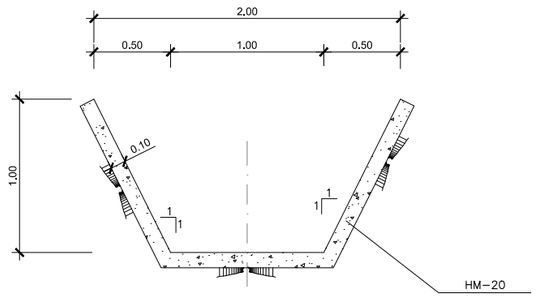

P:\2015\150568\02_doc_tecnica\02.03 EJECUCION\GRAFICOS\04 ProyecTrazadoV100-Sup\02 Planos\08 Drenaje\0804_Detalles\0804H06.dwg

GOBIERNO DE ESPAÑA	MINISTERIO DE FOMENTO	SECRETARÍA DE ESTADO DE INFRAESTRUCTURAS, TRANSPORTE Y VIVIENDA SECRETARÍA GENERAL DE INFRAESTRUCTURAS DIRECCIÓN GENERAL DE CARRETERAS DEMARCACIÓN DE CARRETERAS DEL ESTADO EN CATALUÑA	CONSULTOR: ineco	EL INGENIERO AUTOR DEL PROYECTO: MARÍA SERRANO ESPADA	EL INGENIERO DIRECTOR DEL PROYECTO: ALBERTO HERNÁNDEZ MORENO	EXAMINADO EL INGENIERO JEFE DE LA DEMARCACIÓN: LUIS BONET LINUESA	ESCALA: 1:20 (0 0.2 0.4 0.6m) ORIGINAL-A1	TÍTULO DEL PROYECTO: PROYECTO DE TRAZADO AUTOVÍA DEL MEDITERRÁNEO A-7 TRAMO: LA MORA - LA POBLA DE MONTORNES	CLAVE: T2-T-3750	Nº PLANO: 8.4	DESIGNACIÓN: DRENAJE DETALLES	FECHA: OCTUBRE 2017 HOJA 1 DE 6

ARQUETA DE CONEXIÓN

ESCALA 1:20

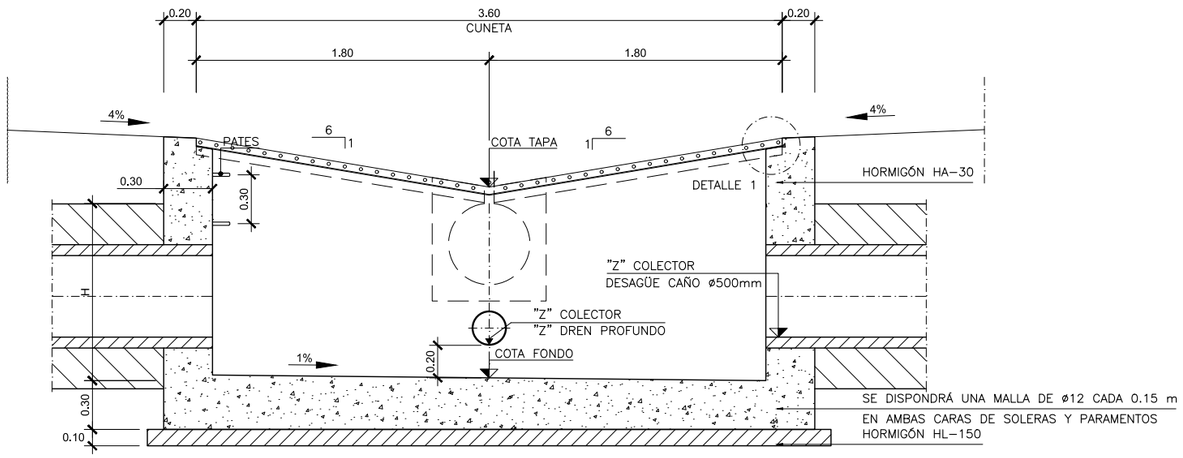

SECCIÓN B – B'

SECCIóN TIPO TUBERÍA EN ZANJA
COLECTORES TRONCO MEDIANA Y CUNETAS LATERALES

ESCALA 1:20

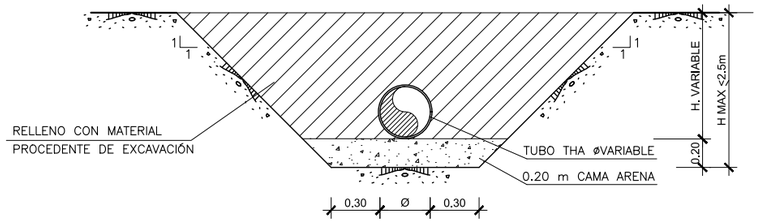

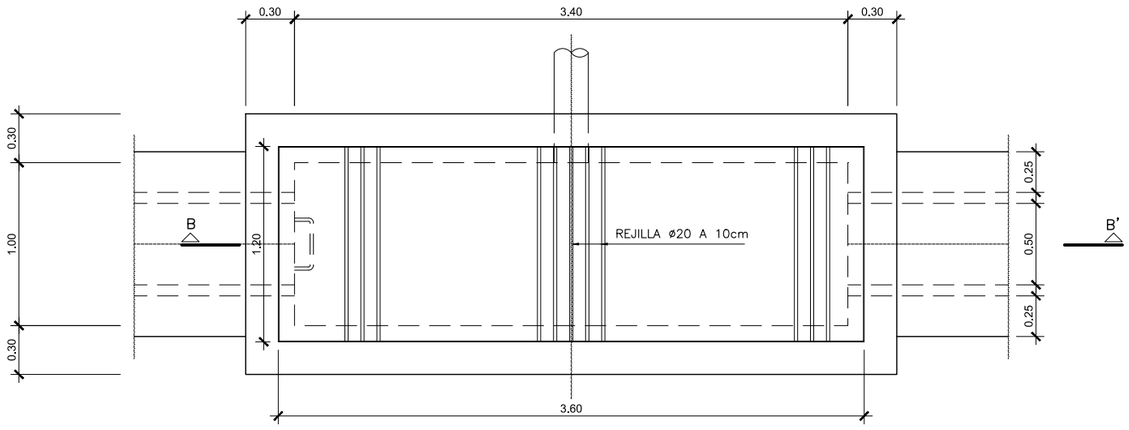

PLANTA

DETALLE DREN

ESCALA 1:20

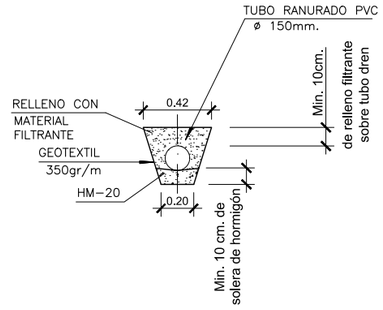

P:\2015\150568\02_doc_tecnica\02.03 EJECUCION\GRAFICOS\04 ProyecTrazadoV100-Sup\02 Planos\08 Drenaje\0804_Detalles\0804H06.dwg

GOBIERNO DE ESPAÑA	MINISTERIO DE FOMENTO	SECRETARÍA DE ESTADO DE INFRAESTRUCTURAS, TRANSPORTE Y VIVIENDA SECRETARÍA GENERAL DE INFRAESTRUCTURAS DIRECCIÓN GENERAL DE CARRETERAS DEMARCACIÓN DE CARRETERAS DEL ESTADO EN CATALUÑA	CONSULTOR: ineco	EL INGENIERO AUTOR DEL PROYECTO: MARÍA SERRANO ESPADA	EL INGENIERO DIRECTOR DEL PROYECTO: ALBERTO HERNÁNDEZ MORENO	EXAMINADO EL INGENIERO JEFE DE LA DEMARCACIÓN: LUIS BONET LINUESA	ESCALA: 1:20 0 0,2 0,4 0.6m 0 ORIGINAL-A1	TÍTULO DEL PROYECTO: PROYECTO DE TRAZADO AUTOVÍA DEL MEDITERRÁNEO A-7 TRAMO: LA MORA - LA POBLA DE MONTORNES	CLAVE: T2-T-3750	Nº PLANO: 8.4	DESIGNACIÓN: DRENAJE DETALLES	FECHA: OCTUBRE 2017 HOJA 2 DE 6

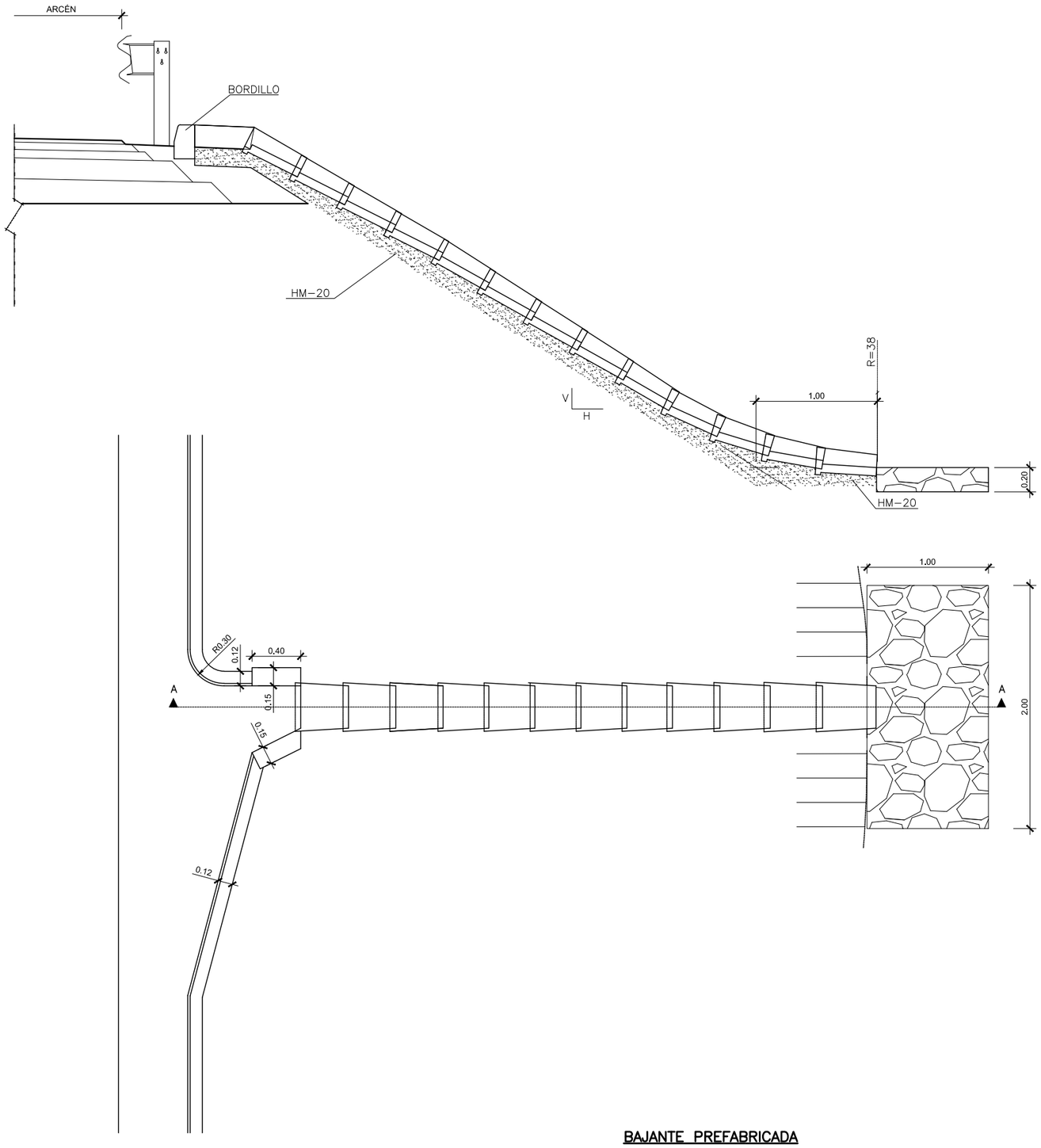

BAJANTE PREFABRICADA

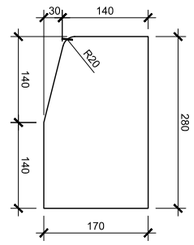

DETALLE DE BORDILLO RECTO

ESCALA 1:5

COTAS EN MILÍMETROS

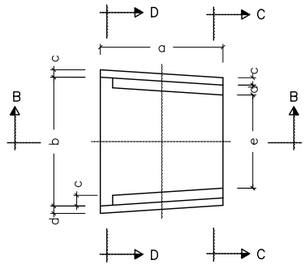

PLANTA

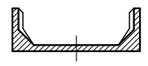

SECCION C–C

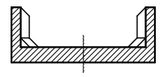

SECCION D–D

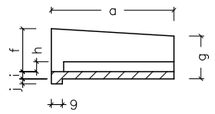

SECCION B–B

VARIABLE	BAJANTE TERRAPLEN
a	50
b	40
c	5
d	5
e	30
f	11
g	12
h	3
i	2
j	2

NOTA: DIMENSIONES EN cm.

P:\2015\150568\02_doc_tecnica\02.03 EJECUCION\GRAFICOS\04 ProyecTrazadoV100-Sup\02 Planos\08 Drenaje\0804_Detalles\0804H06.dwg

GOBIERNO DE ESPAÑA	MINISTERIO DE FOMENTO	SECRETARÍA DE ESTADO DE INFRAESTRUCTURAS, TRANSPORTE Y VIVIENDA SECRETARÍA GENERAL DE INFRAESTRUCTURAS DIRECCIÓN GENERAL DE CARRETERAS DEMARCACIÓN DE CARRETERAS DEL ESTADO EN CATALUÑA	CONSULTOR: ineco	EL INGENIERO AUTOR DEL PROYECTO: MARÍA SERRANO ESPADA	EL INGENIERO DIRECTOR DEL PROYECTO: ALBERTO HERNÁNDEZ MORENO	EXAMINADO EL INGENIERO JEFE DE LA DEMARCACIÓN: LUIS BONET LINUESA	ESCALA: INDICADAS 0 0 ORIGINAL–A1	TÍTULO DEL PROYECTO: PROYECTO DE TRAZADO AUTOVÍA DEL MEDITERRÁNEO A-7 TRAMO: LA MORA - LA POBLA DE MONTORNES	CLAVE: T2-T-3750	Nº PLANO: 8.4	DESIGNACIÓN: DRENAJE DETALLES	FECHA: OCTUBRE 2017 HOJA 3 DE 6

BADÉN EN REPOSICIÓN DE CAMINOS

ESCALA 1:50

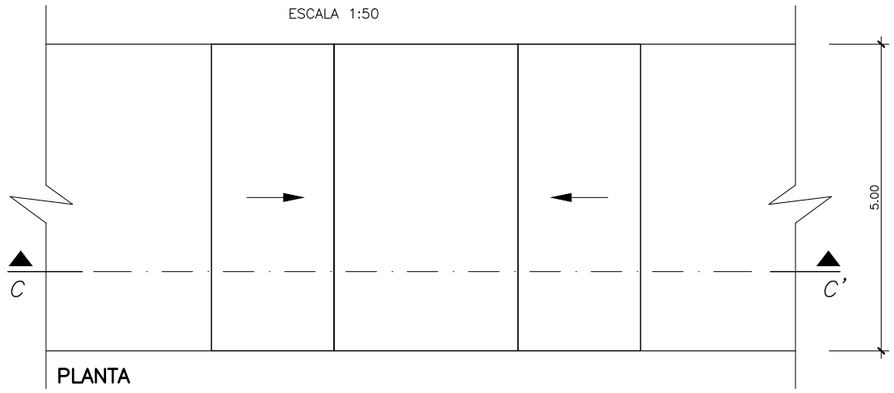

PLANTA

(REPRESENTACION EN PLANTA DE LA PROYECCION HORIZONTAL)

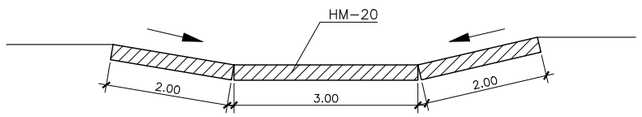

SECCION C-C'

POSICIÓN DE SUMIDERO

ESCALA 1:10

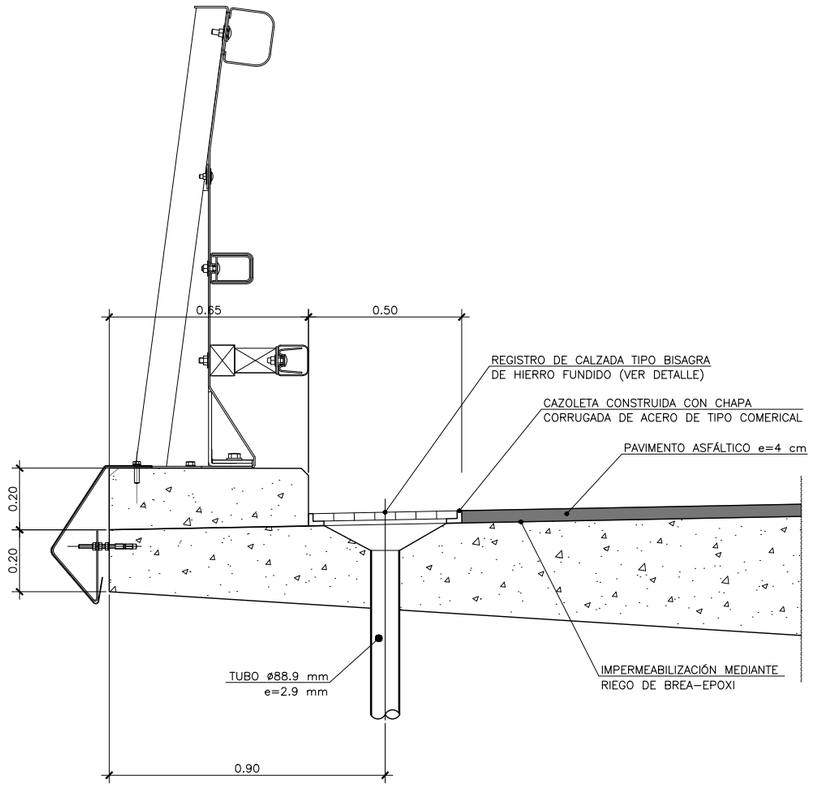

DETALLE DE SUMIDERO

ESCALA 1:10

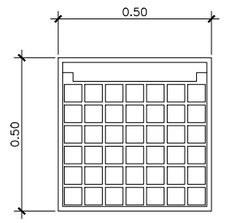

PLANTA

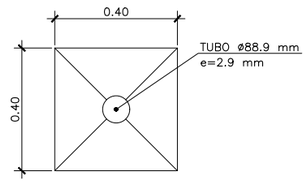

PLANTA CAZOLETA

P:\2015\150568\02_doc_tecnica\02.03 EJECUCION\GRAFICOS\04 ProyecTrazadoV100-Sup\02 Planos\08 Drenaje\0804_Detalles\0804H06.dwg

GOBIERNO DE ESPAÑA	MINISTERIO DE FOMENTO	SECRETARÍA DE ESTADO DE INFRAESTRUCTURAS, TRANSPORTE Y VIVIENDA SECRETARÍA GENERAL DE INFRAESTRUCTURAS DIRECCIÓN GENERAL DE CARRETERAS DEMARCACIÓN DE CARRETERAS DEL ESTADO EN CATALUÑA	CONSULTOR: ineco	EL INGENIERO AUTOR DEL PROYECTO: MARÍA SERRANO ESPADA	EL INGENIERO DIRECTOR DEL PROYECTO: ALBERTO HERNÁNDEZ MORENO	EXAMINADO EL INGENIERO JEFE DE LA DEMARCACIÓN: LUIS BONET LINUESA	ESCALA: INDICADAS 0 0 ORIGINAL-A1	TÍTULO DEL PROYECTO: PROYECTO DE TRAZADO AUTOVÍA DEL MEDITERRÁNEO A-7 TRAMO: LA MORA - LA POBLA DE MONTORNES	CLAVE: T2-T-3750	Nº PLANO: 8.4	DESIGNACIÓN: DRENAJE DETALLES	FECHA: OCTUBRE 2017 HOJA 4 DE 6

OTDL ø VARIABLES

MODELARIO DE BOQUILLA 2H/1V

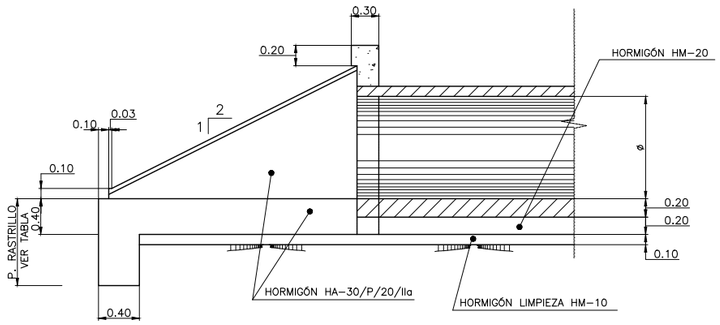

SECCIÓN LONGITUDINAL
ESCALA S/E

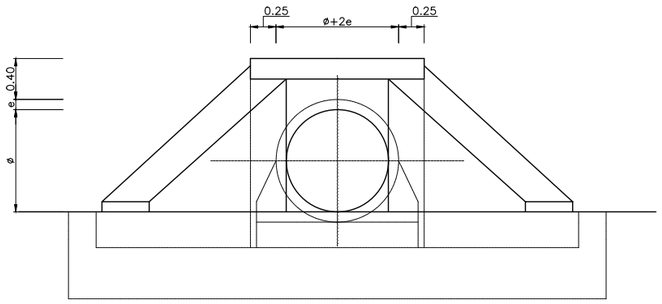

ALZADO
ESCALA S/E

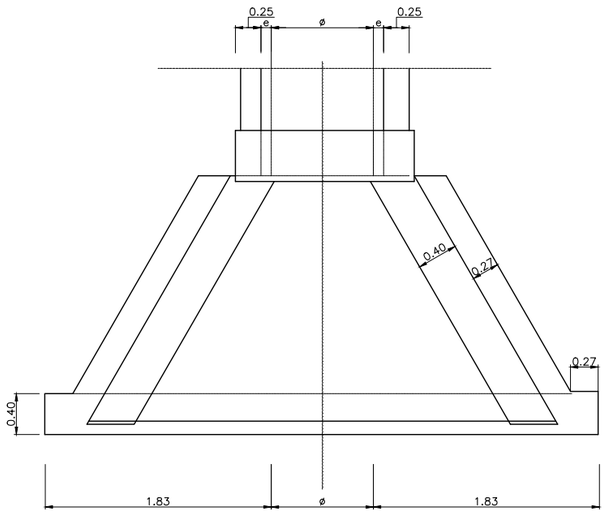

PLANTA
ESCALA S/E

NOTA: LAS ALETAS LLEVARÁN EN CADA UNA DE LAS CARAS UNA MALLA FORMADA POR ARMADURAS ø12/0.20

SECCIÓN ARMADO DE TUBO

ESCALA S/E

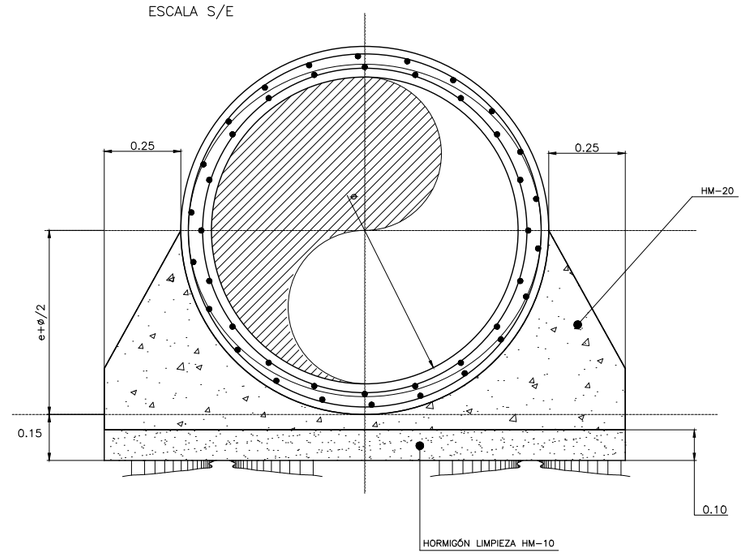

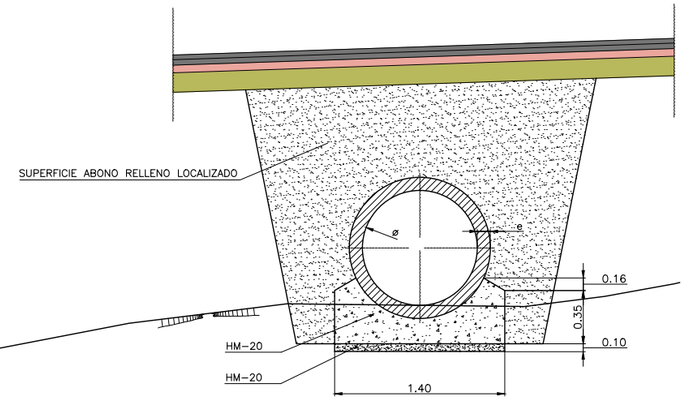

CONTROL DE CALIDAD

	DEFINICIÓN		NIVEL DE CONTROL	NIVEL DE CONTROL
HORMIGÓN	HM – 15	NIVELACIÓN	–	
	HM – 20	MASA	NORMAL	γ_c =1.50
	HA-30/P/20/IIa	ARMADO	NORMAL	
ACERO	B-500S	ARMADO	NORMAL	γ_s =1.15
EJECUCIÓN	–	–	NORMAL	γ_f =1.50

NOTA: LOS HORMIGONES TENDRÁN CARACTERÍSTICAS SULFORRESISTENTES DE TIPO DE EXPOSICIÓN Qc SEGÚN ESTABLECE LA NORMATIVA EHE EN VIGOR

P:\2015\150568\02_doc_tecnica\02.03 EJECUCION\GRAFICOS\04 ProyecTrazadoV100-Sup\02 Planos\08 Drenaje\0804_Detalles\0804H06.dwg

GOBIERNO DE ESPAÑA	MINISTERIO DE FOMENTO	SECRETARÍA DE ESTADO DE INFRAESTRUCTURAS, TRANSPORTE Y VIVIENDA SECRETARÍA GENERAL DE INFRAESTRUCTURAS DIRECCIÓN GENERAL DE CARRETERAS DEMARCACIÓN DE CARRETERAS DEL ESTADO EN CATALUÑA	CONSULTOR: ineco	EL INGENIERO AUTOR DEL PROYECTO: MARÍA SERRANO ESPADA	EL INGENIERO DIRECTOR DEL PROYECTO: ALBERTO HERNÁNDEZ MORENO	EXAMINADO EL INGENIERO JEFE DE LA DEMARCACIÓN: LUIS BONET LINUESA	ESCALA: INDICADAS 0 0 ORIGINAL–A1	TÍTULO DEL PROYECTO: PROYECTO DE TRAZADO AUTOVÍA DEL MEDITERRÁNEO A-7 TRAMO: LA MORA - LA POBLA DE MONTORNES	CLAVE: T2-T-3750	Nº PLANO: 8.4	DESIGNACIÓN: DRENAJE DETALLES	FECHA: OCTUBRE 2017 HOJA 5 DE 6

DETALLE DE BOQUILLA CON ALETAS PARA TUBO DE H.A. ø 2.00

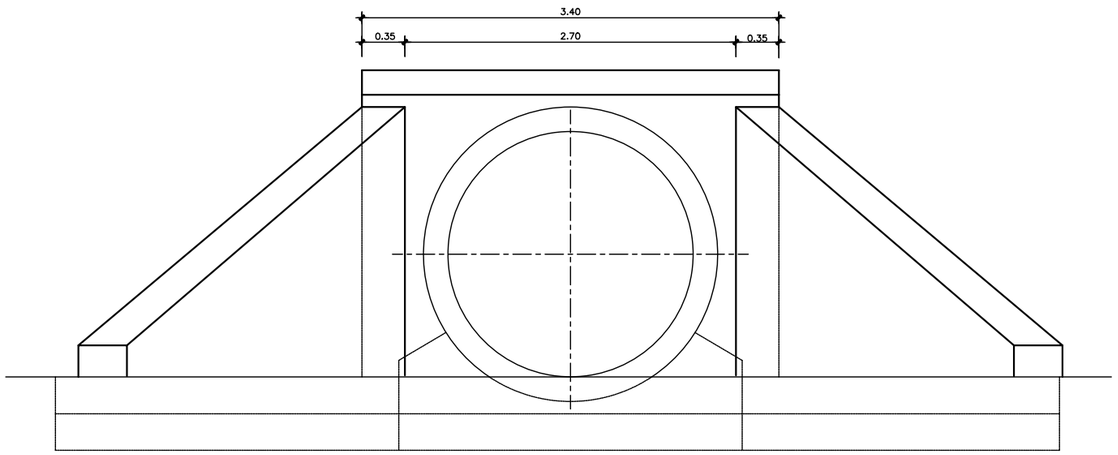

ALZADO
ESCALA 1:25

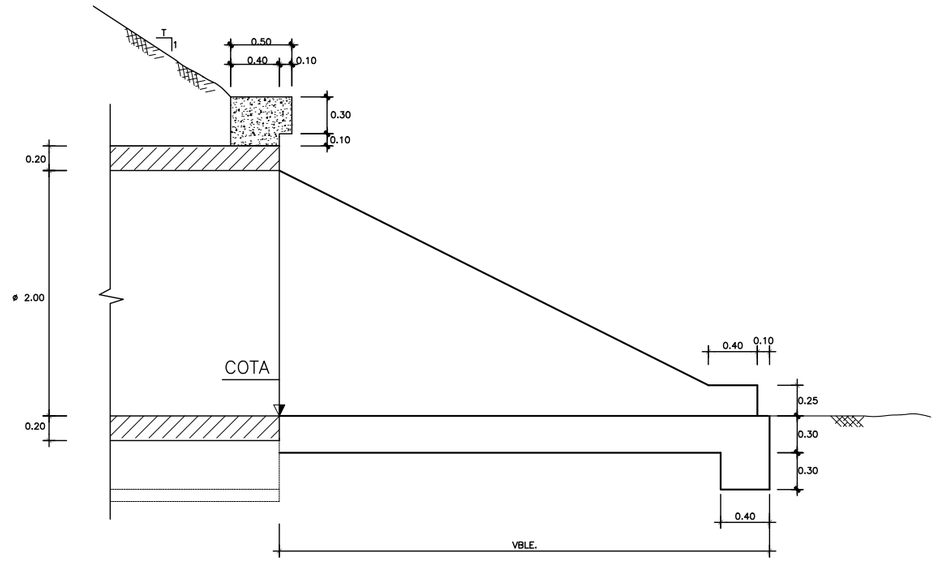

SECCIÓN A–A
ESCALA 1:25

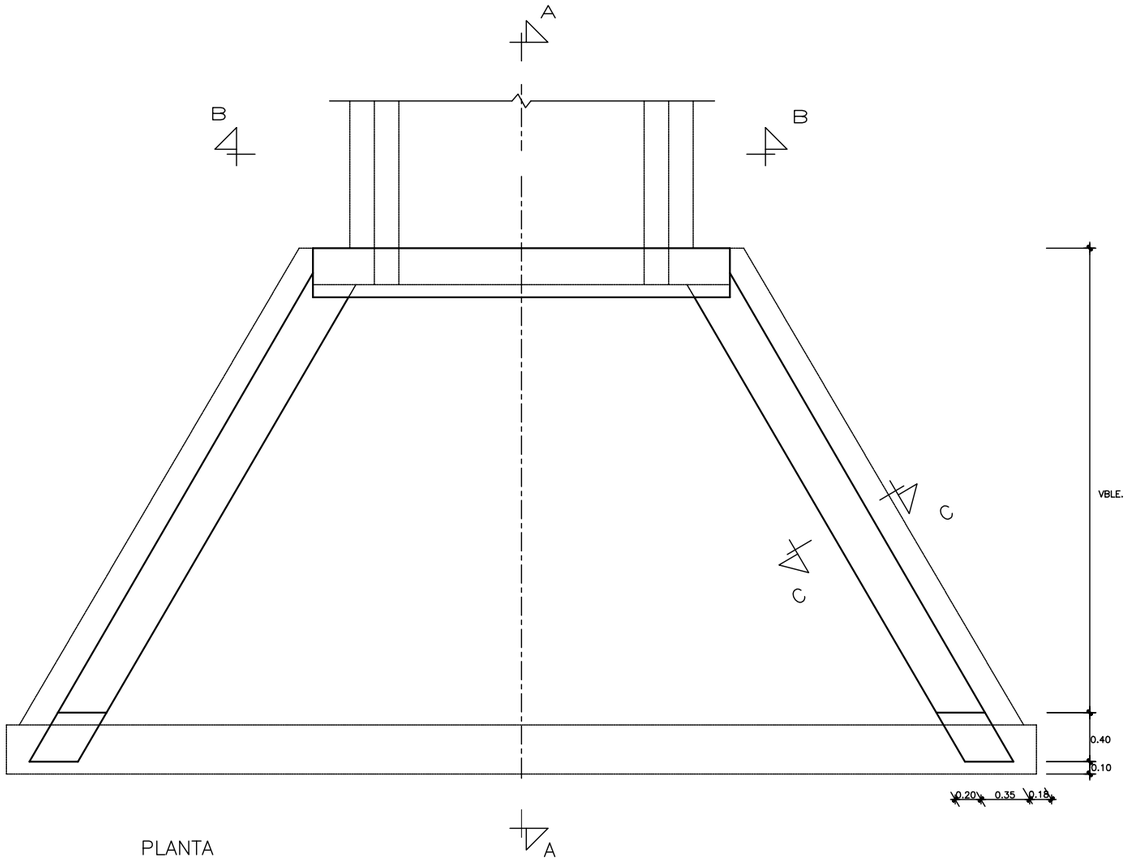

PLANTA
ESCALA 1:25

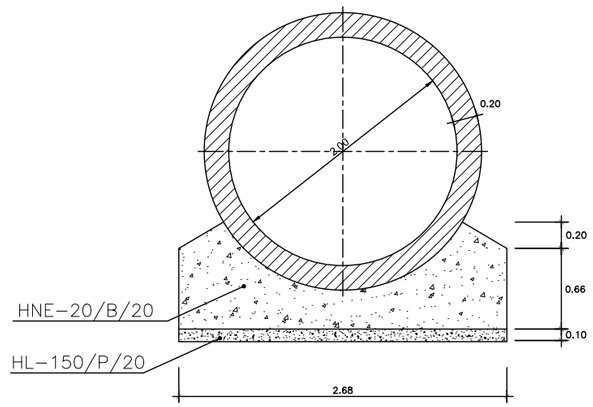

SECCIÓN B–B
ESCALA 1:25

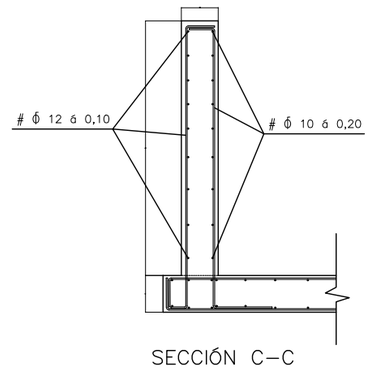

SECCIÓN C–C
ARMADURA ALETA
ESCALA 1:25

P:\2015\150568\02_doc_tecnica\02.03 EJECUCION\GRAFICOS\04 ProyecTrazadoV100-Sup\02 Planos\08 Drenaje\0804_Detalles\0804H06.dwg

GOBIERNO DE ESPAÑA	MINISTERIO DE FOMENTO	SECRETARÍA DE ESTADO DE INFRAESTRUCTURAS, TRANSPORTE Y VIVIENDA SECRETARÍA GENERAL DE INFRAESTRUCTURAS DIRECCIÓN GENERAL DE CARRETERAS DEMARCACIÓN DE CARRETERAS DEL ESTADO EN CATALUÑA	CONSULTOR: ineco	EL INGENIERO AUTOR DEL PROYECTO: MARÍA SERRANO ESPADA	EL INGENIERO DIRECTOR DEL PROYECTO: ALBERTO HERNÁNDEZ MORENO	EXAMINADO EL INGENIERO JEFE DE LA DEMARCACIÓN: LUIS BONET LINUESA	ESCALA: 1:25 0 0.25 0.50 0.75m ORIGINAL–A1	TÍTULO DEL PROYECTO: PROYECTO DE TRAZADO AUTOVÍA DEL MEDITERRÁNEO A-7 TRAMO: LA MORA - LA POBLA DE MONTORNES	CLAVE: T2-T-3750	Nº PLANO: 8.4	DESIGNACIÓN: DRENAJE DETALLES	FECHA: OCTUBRE 2017 HOJA 6 DE 6