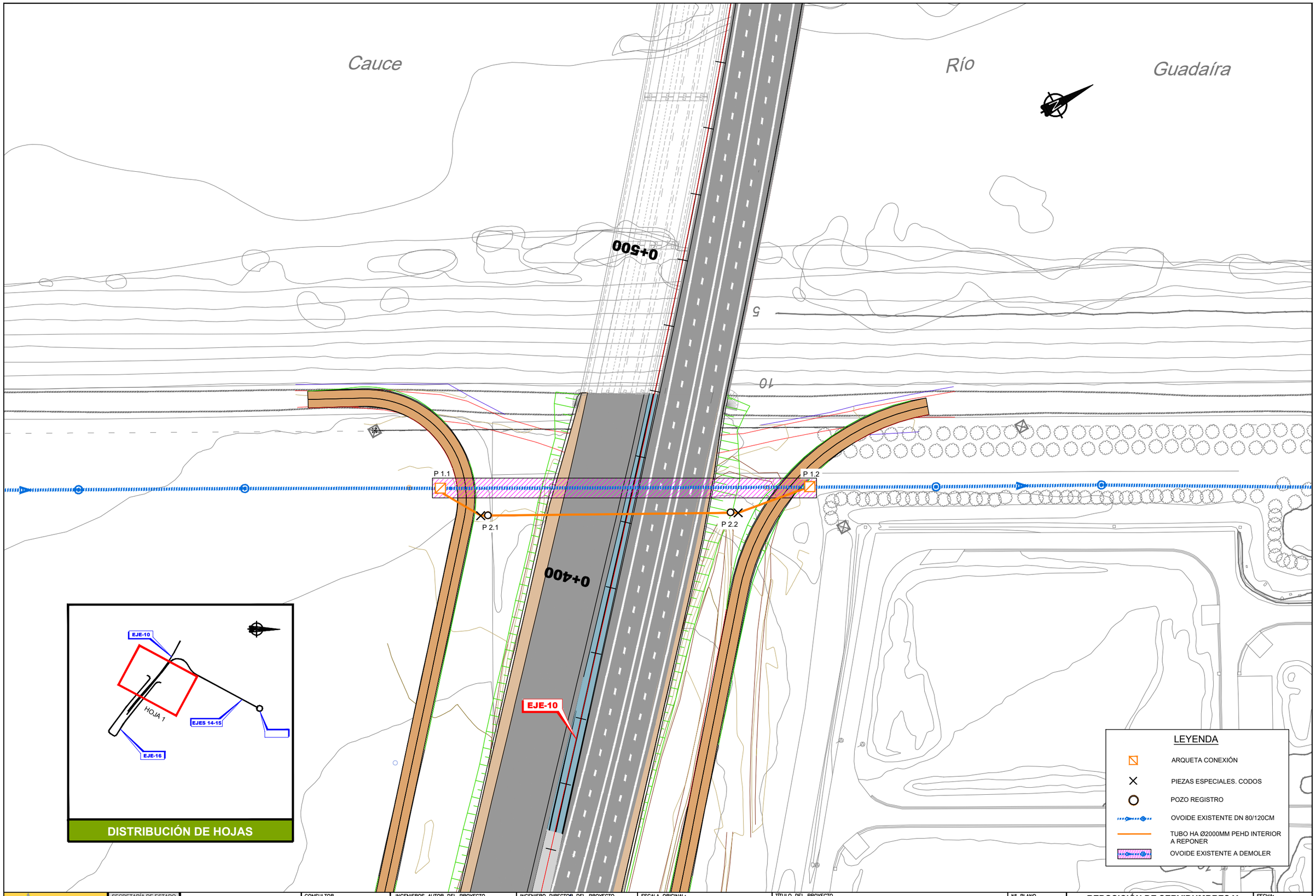

MINISTERIO DE FOMENTO	SECRETARÍA DE ESTADO DE INFRAESTRUCTURAS TRANSPORTE Y VIVIENDA SECRETARÍA GENERAL DE INFRAESTRUCTURAS	DIRECCIÓN GENERAL DE CARRETERAS DEMARCACIÓN DE CARRETERAS DEL ESTADO EN ANDALUCIA OCCIDENTAL	CONSULTOR cemosa Ingeniería y Control	INGENIEROS AUTOR DEL PROYECTO ANTONIO RODRIGUEZ LOPEZ INGENIEROS DE CAMINOS, CANALES Y PUERTOS	INGENIERO DIRECTOR DEL PROYECTO F. JULIO DOMINGO DE LA BLANCA INGENIERO DE CAMINOS, CANALES Y PUERTOS	ESCALA ORIGINAL: 1:500 0 50 100 150m ORIGINAL UNE A-1	TÍTULO DEL PROYECTO **PROYECTO DE TRAZADO. CLAVE 33-SE-5180** EMERGENCIA TRABAJOS PREVIOS PARA LA SUSTITUCIÓN DE TIRANTES DEL PUENTE DEL CENTENARIO. CONEXIÓN PROVISIONAL DE ACCESO SUR AL PUERTO DE SEVILLA DESDE SE-40.	Nº PLANO 2.12.1.1 HOJA 1 DE 1	**REPOSICIÓN DE SERVIDUMBRES Y SERVICIOS AFECTADOS SANEAMIENTO PLANTA**	FECHA: JUNIO 2019

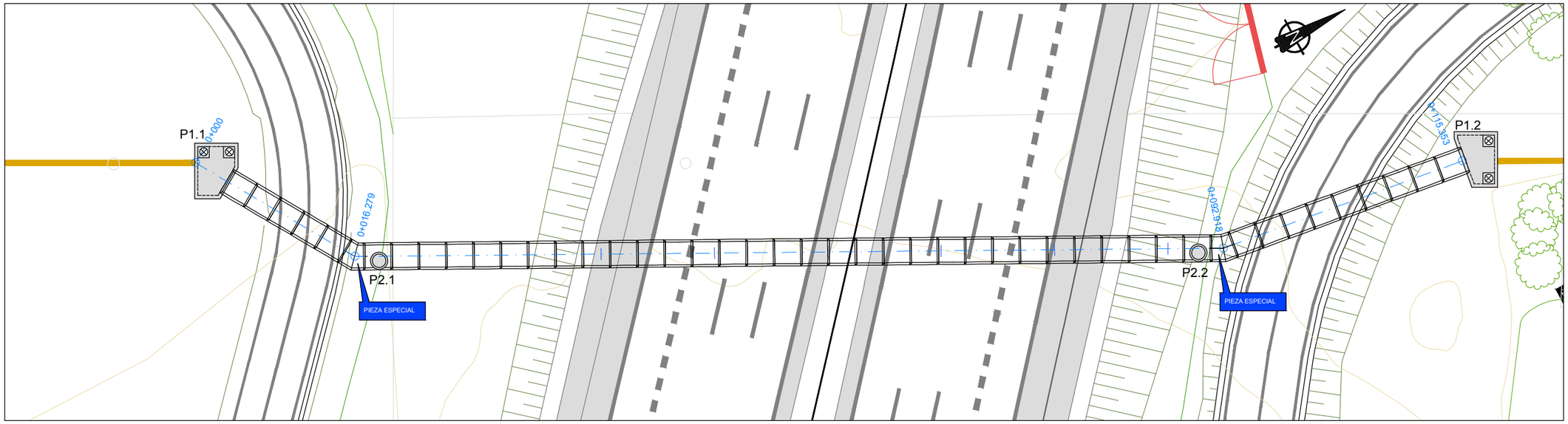

PLANTA DEFINITIVA

ESCALA 1:200

CONDUCCIÓN PARALELA DE SANEAMIENTO E.M.A.01 DEFINITIVA

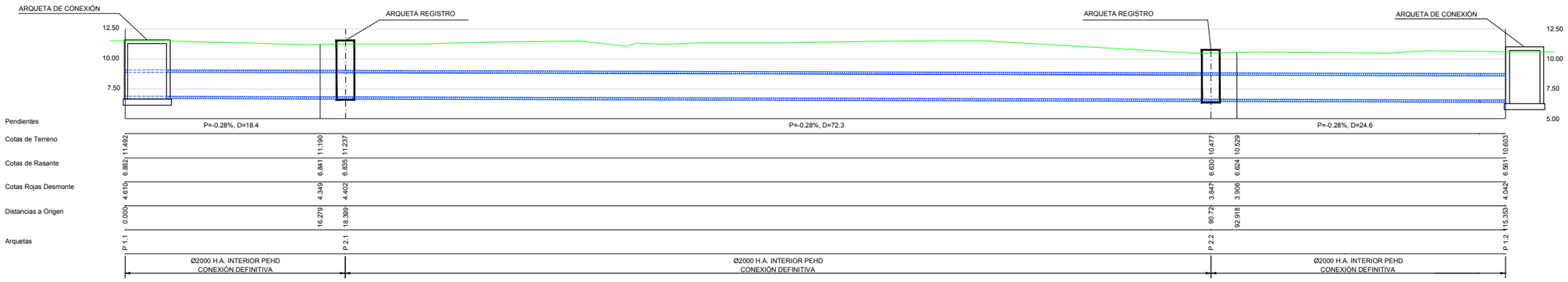

PEFIL LONGITUDINAL DEFINITIVO

ESCALA 1:200

MINISTERIO DE FOMENTO	SECRETARÍA DE ESTADO DE INFRAESTRUCTURAS TRANSPORTE Y VIVIENDA SECRETARÍA GENERAL DE INFRAESTRUCTURAS	DIRECCIÓN GENERAL DE CARRETERAS DEMARCACIÓN DE CARRETERAS DEL ESTADO EN ANDALUCIA OCCIDENTAL	CONSULTOR cemosa Ingeniería y Control	INGENIEROS AUTOR DEL PROYECTO ANTONIO RODRIGUEZ LOPEZ INGENIEROS DE CAMINOS, CANALES Y PUERTOS	INGENIERO DIRECTOR DEL PROYECTO F. JULIO DOMINGO DE LA BLANCA INGENIERO DE CAMINOS, CANALES Y PUERTOS	ESCALA ORIGINAL: 1:200 0 5 10m ORIGINAL UNE A-1	TITULO DEL PROYECTO **PROYECTO DE TRAZADO. CLAVE 33-SE-5180** EMERGENCIA TRABAJOS PREVIOS PARA LA SUSTITUCIÓN DE TIRANTES DEL PUENTE DEL CENTENARIO. CONEXIÓN PROVISIONAL DE ACCESO SUR AL PUERTO DE SEVILLA DESDE SE-40.	Nº PLANO 2.12.1.2 HOJA 1 DE 4	**REPOSICIÓN DE SERVIDUMBRES Y SERVICIOS AFECTADOS SANEAMIENTO DETALLES**	FECHA: JUNIO 2019

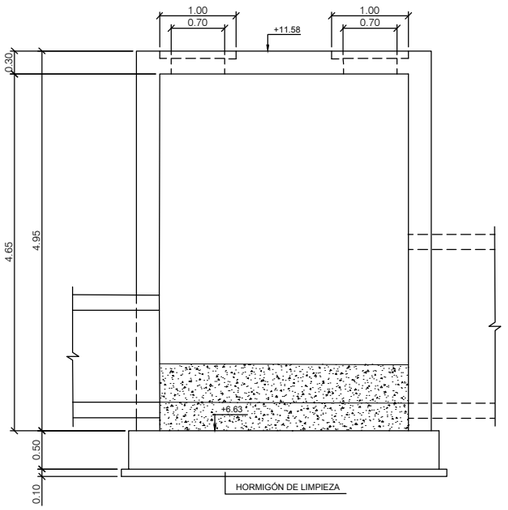

SECCIÓN A-A GEOMETRÍA
ESCALA 1:40

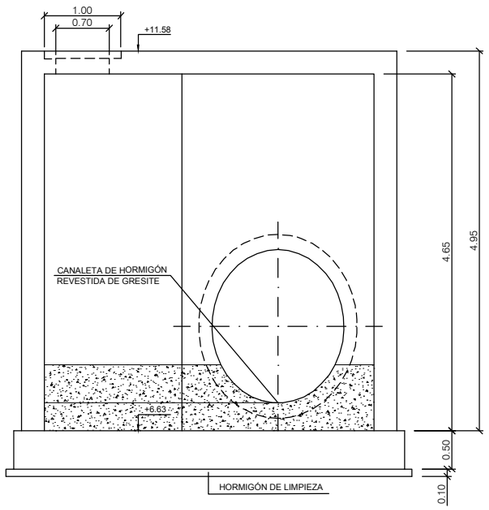

SECCIÓN B-B GEOMETRÍA
ESCALA 1:40

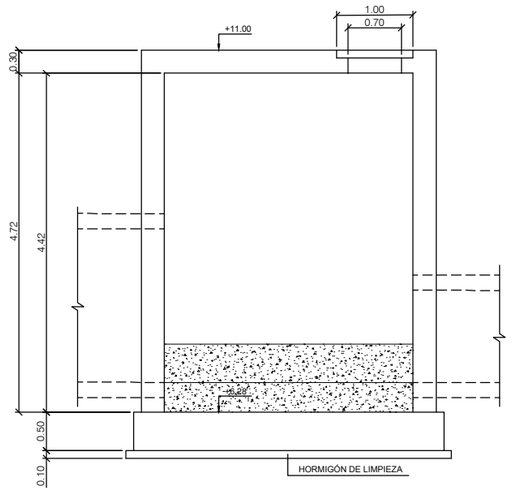

SECCIÓN C-C GEOMETRÍA
ESCALA 1:40

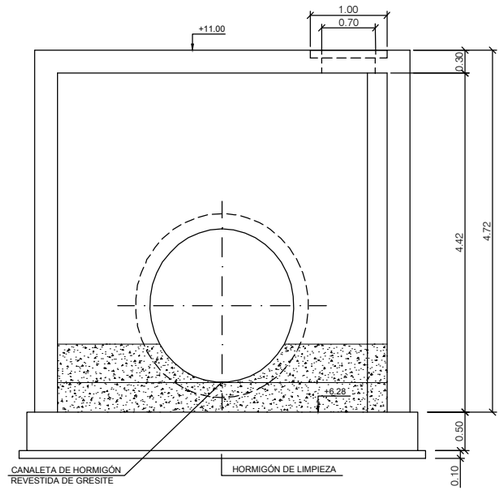

SECCIÓN D-D GEOMETRÍA
ESCALA 1:40

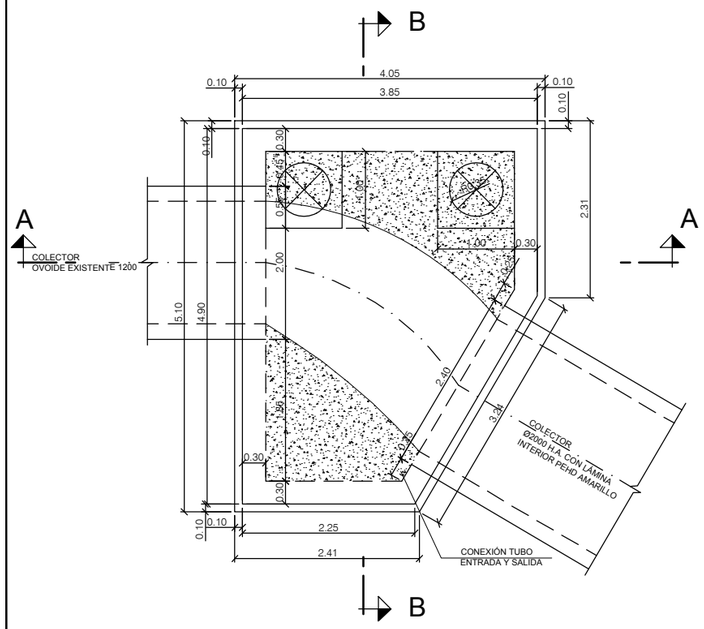

PLANTA ARQUETA P.1.1 GEOMETRÍA
ESCALA 1:40

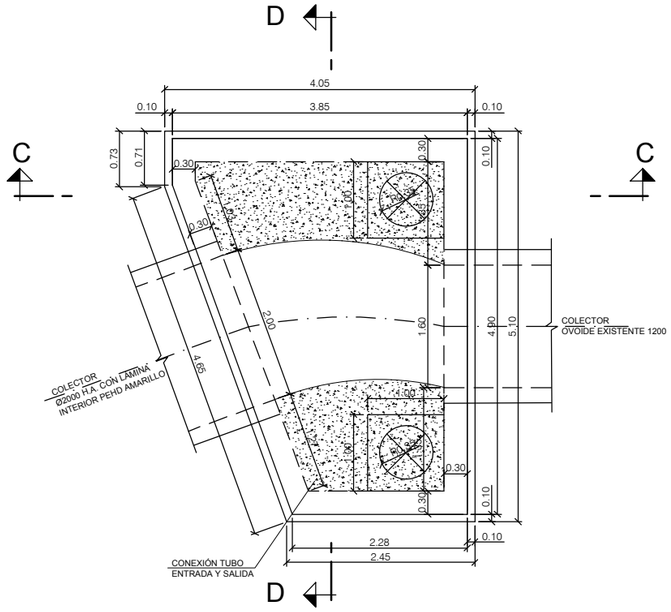

PLANTA ARQUETA P.1.2 GEOMETRÍA
ESCALA 1:40

MINISTERIO DE FOMENTO	SECRETARÍA DE ESTADO DE INFRAESTRUCTURAS TRANSPORTE Y VIVIENDA SECRETARÍA GENERAL DE INFRAESTRUCTURAS	DIRECCIÓN GENERAL DE CARRETERAS DEMARCACIÓN DE CARRETERAS DEL ESTADO EN ANDALUCIA OCCIDENTAL	CONSULTOR cemosa Ingeniería y Control	INGENIEROS AUTOR DEL PROYECTO ANTONIO RODRIGUEZ LOPEZ INGENIEROS DE CAMINOS, CANALES Y PUERTOS	INGENIERO DIRECTOR DEL PROYECTO F. JULIO DOMINGO DE LA BLANCA INGENIERO DE CAMINOS, CANALES Y PUERTOS	ESCALA ORIGINAL: 1:40 0 1 2m ORIGINAL UNE A-1	TÍTULO DEL PROYECTO **PROYECTO DE TRAZADO. CLAVE 33-SE-5180** EMERGENCIA TRABAJOS PREVIOS PARA LA SUSTITUCIÓN DE TIRANTES DEL PUENTE DEL CENTENARIO. CONEXIÓN PROVISIONAL DE ACCESO SUR AL PUERTO DE SEVILLA DESDE SE-40.	Nº PLANO 2.12.1.2 HOJA 2 DE 4	**REPOSICIÓN DE SERVIDUMBRES Y SERVICIOS AFECTADOS SANEAMIENTO DETALLES**	FECHA: JUNIO 2019

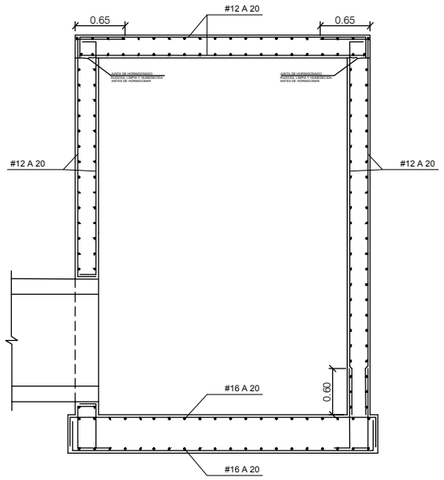

SECCIÓN A-A ARMADO
ESCALA 1:40

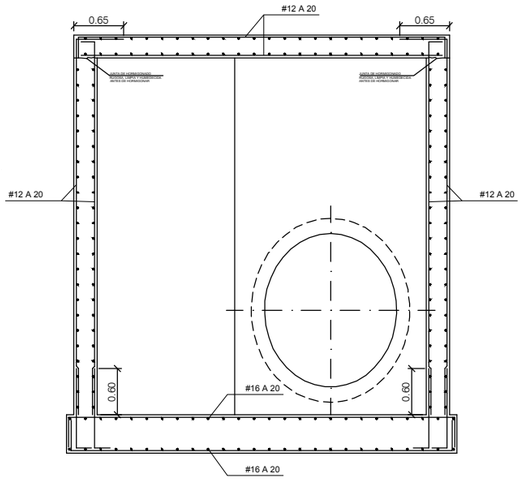

SECCIÓN B-B ARMADO
ESCALA 1:40

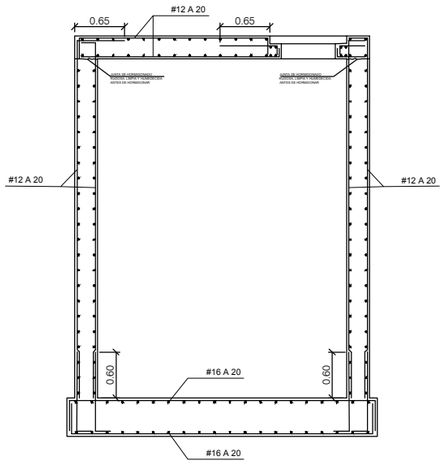

SECCIÓN C-C ARMADO
ESCALA 1:40

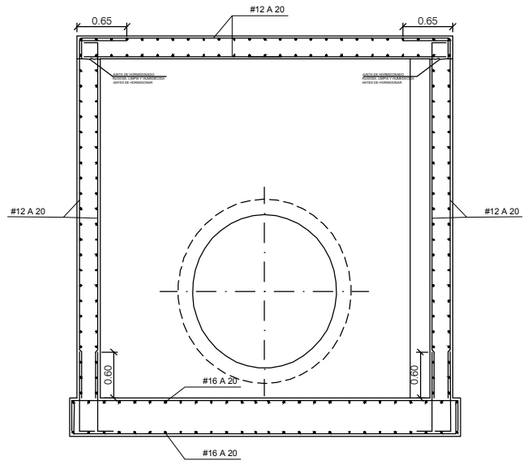

SECCIÓN D-D ARMADO
ESCALA 1:40

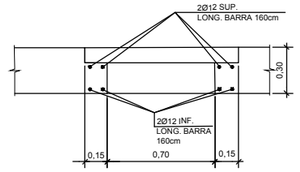

SECCIÓN 1-1 ARMADO
ESCALA 1:20

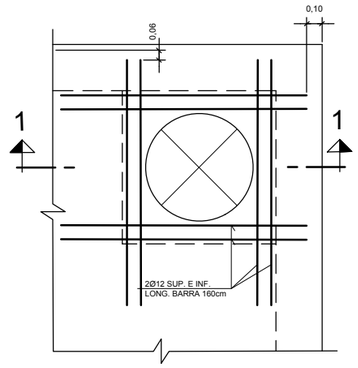

REFUERZOS EN HUECO
LOSA SUPERIOR
ESCALA 1:20

CANALIZACIÓN DE SANEAMIENTO
ESCALA 1:25

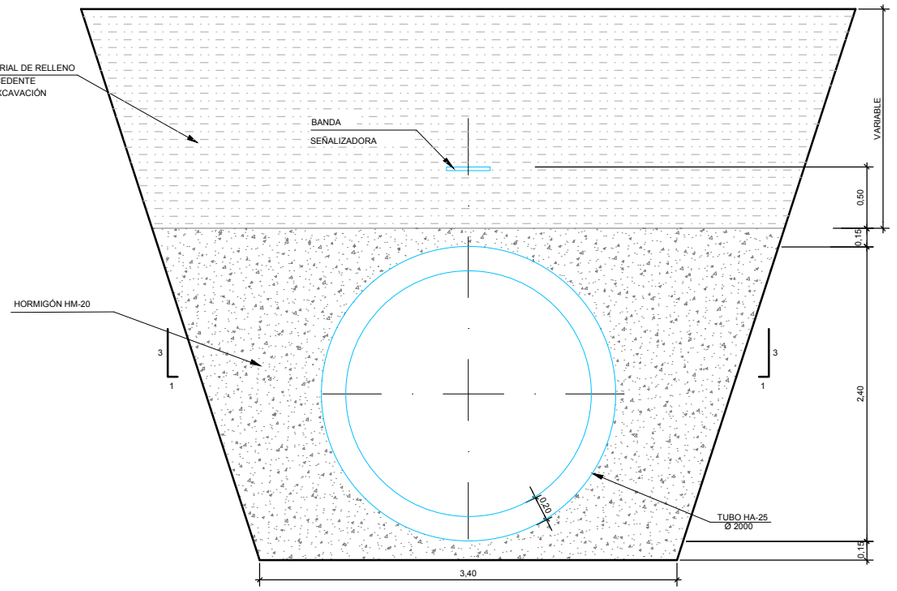

CUADRO DE MATERIALES			
MATERIALES	CALIDAD	NIVEL DE CONTROL	COEFICIENTES
HORMIGÓN DE LIMPIEZA	HL-150/B/25	NO ESTRUCTURAL	
HORMIGÓN	HA-30/B/25/IIa	ESTADÍSTICO	$\gamma c = 1.50$
ACERO PASIVO	B 500 S	NORMAL	$\gamma s = 1.15$
EJECUCIÓN		INTENSO	$\gamma G = 1.35$ $\gamma G^* = 1.50$ $\gamma Q = 1.35$

NOTA: MATERIALES	RECUBRIM. (mm)	RELACIÓN a/c MÁXIMA	CONTENIDO MÍN CEMENTO (Kg/m³)
HORMIGÓN	50	0.60	275

PARA ASEGURAR LOS RECUBRIMIENTOS SE USARÁN SEPARADORES DE MORTERO DE CEMENTO U OTRO SISTEMA ADECUADO SEGÚN EL ARTÍCULO 37.2.5 DE LA INSTRUCCIÓN EHE-08

SECCIÓN DEL CERCO Y TAPA
ESCALA 1:25

PLANTA DE LA TAPA

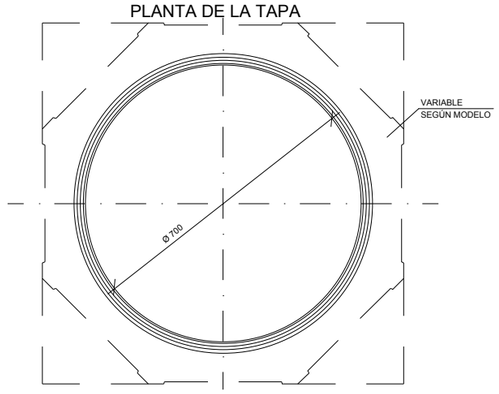

PLANTA DEL CERCO

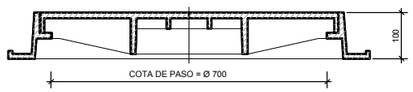

TAPA Y CERCO DE FUNDICIÓN DÚCTIL
ESCALA 1:25

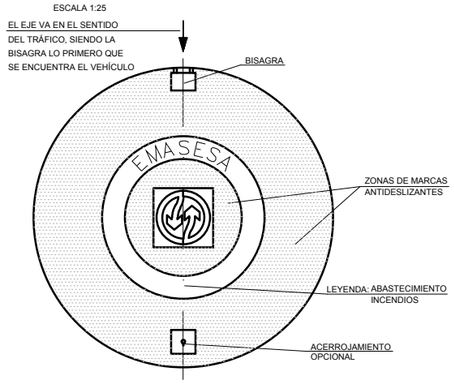

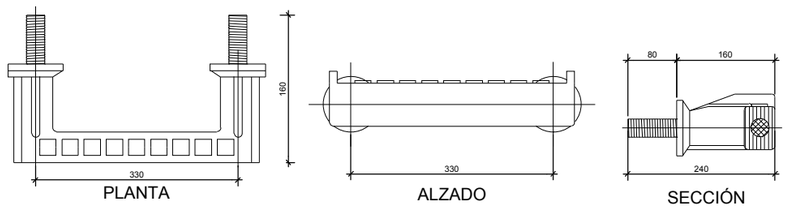

PLANTA ALZADO SECCIÓN

MINISTERIO DE FOMENTO	SECRETARÍA DE ESTADO DE INFRAESTRUCTURAS TRANSPORTE Y VIVIENDA SECRETARÍA GENERAL DE INFRAESTRUCTURAS	DIRECCIÓN GENERAL DE CARRETERAS DEMARCACIÓN DE CARRETERAS DEL ESTADO EN ANDALUCIA OCCIDENTAL	CONSULTOR cemosa Ingeniería y Control	INGENIEROS AUTOR DEL PROYECTO ANTONIO RODRIGUEZ LOPEZ INGENIEROS DE CAMINOS, CANALES Y PUERTOS	INGENIERO DIRECTOR DEL PROYECTO F. JULIO DOMINGO DE LA BLANCA INGENIERO DE CAMINOS, CANALES Y PUERTOS	ESCALA ORIGINAL: INDICADAS ORIGINAL UNE A-1	TÍTULO DEL PROYECTO **PROYECTO DE TRAZADO. CLAVE 33-SE-5180** EMERGENCIA TRABAJOS PREVIOS PARA LA SUSTITUCIÓN DE TIRANTES DEL PUENTE DEL CENTENARIO. CONEXIÓN PROVISIONAL DE ACCESO SUR AL PUERTO DE SEVILLA DESDE SE-40.	Nº PLANO 2.12.1.2 HOJA 3 DE 4	**REPOSICIÓN DE SERVIDUMBRES Y SERVICIOS AFECTADOS SANEAMIENTO DETALLES**	FECHA: JUNIO 2019

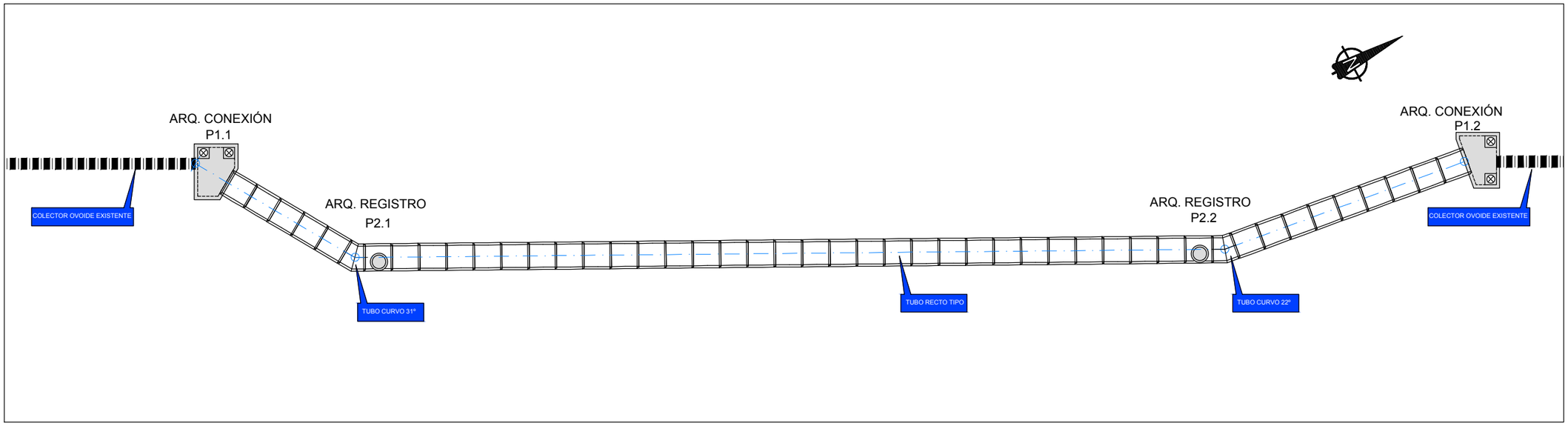

PLANTA DESPIECE DE TUBOS

ESCALA 1:200

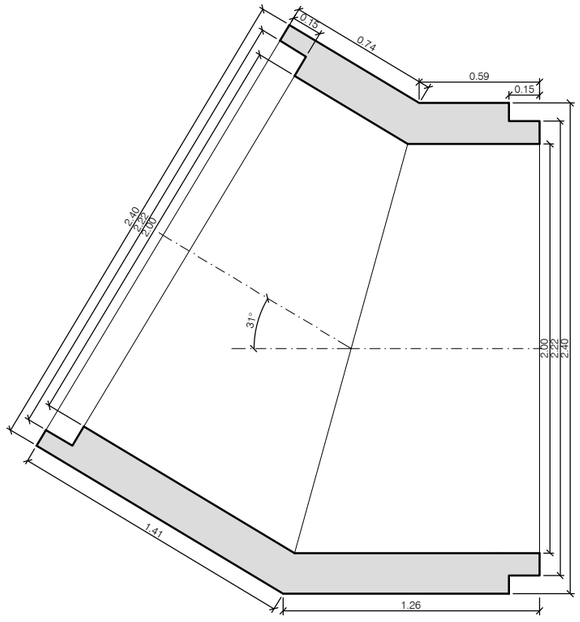

TUBO CURVO 31º

ESCALA1:15

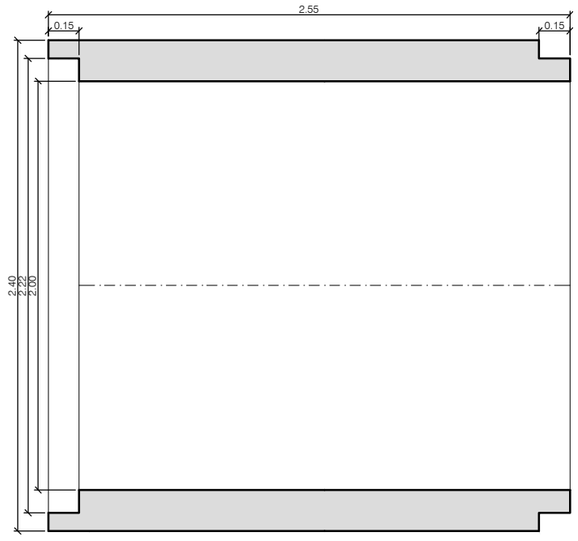

TUBO RECTO TIPO

ESCALA1:15

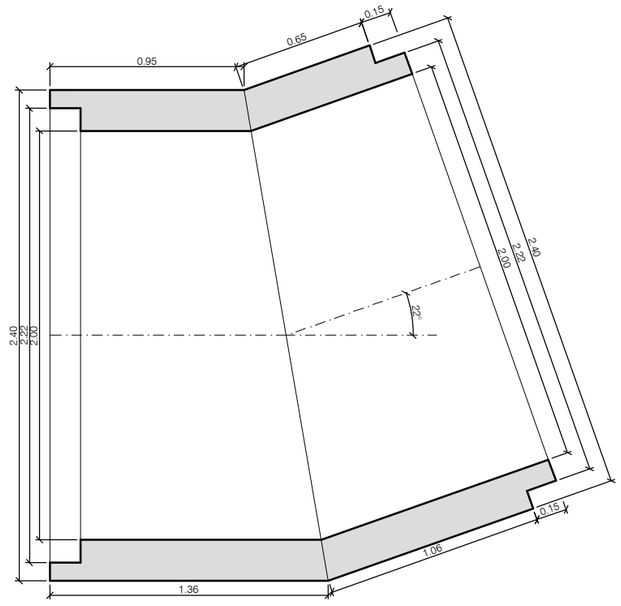

TUBO CURVO 22º

ESCALA1:15

TUBERÍA DE HORMIGÓN ARMADO Ø 2000 CON LÁMINA INTERIOR PEHD AMARILLO DE ESPESOR 2.5 mm.
CLASE RESISTENTE 180

MINISTERIO DE FOMENTO	SECRETARÍA DE ESTADO DE INFRAESTRUCTURAS TRANSPORTE Y VIVIENDA SECRETARÍA GENERAL DE INFRAESTRUCTURAS	DIRECCIÓN GENERAL DE CARRETERAS DEMARCACIÓN DE CARRETERAS DEL ESTADO EN ANDALUCIA OCCIDENTAL	CONSULTOR cemosa Ingeniería y Control	INGENIEROS AUTOR DEL PROYECTO ANTONIO RODRIGUEZ LOPEZ INGENIEROS DE CAMINOS, CANALES Y PUERTOS	INGENIERO DIRECTOR DEL PROYECTO F. JULIO DOMINGO DE LA BLANCA INGENIERO DE CAMINOS, CANALES Y PUERTOS	ESCALA ORIGINAL: INDICADAS ORIGINAL UNE A-1	TÍTULO DEL PROYECTO **PROYECTO DE TRAZADO. CLAVE 33-SE-5180** EMERGENCIA TRABAJOS PREVIOS PARA LA SUSTITUCIÓN DE TIRANTES DEL PUENTE DEL CENTENARIO. CONEXIÓN PROVISIONAL DE ACCESO SUR AL PUERTO DE SEVILLA DESDE SE-40.	Nº PLANO 2.12.1.2 HOJA 4 DE 4	**REPOSICIÓN DE SERVIDUMBRES Y SERVICIOS AFECTADOS SANEAMIENTO DETALLES**	FECHA: JUNIO 2019

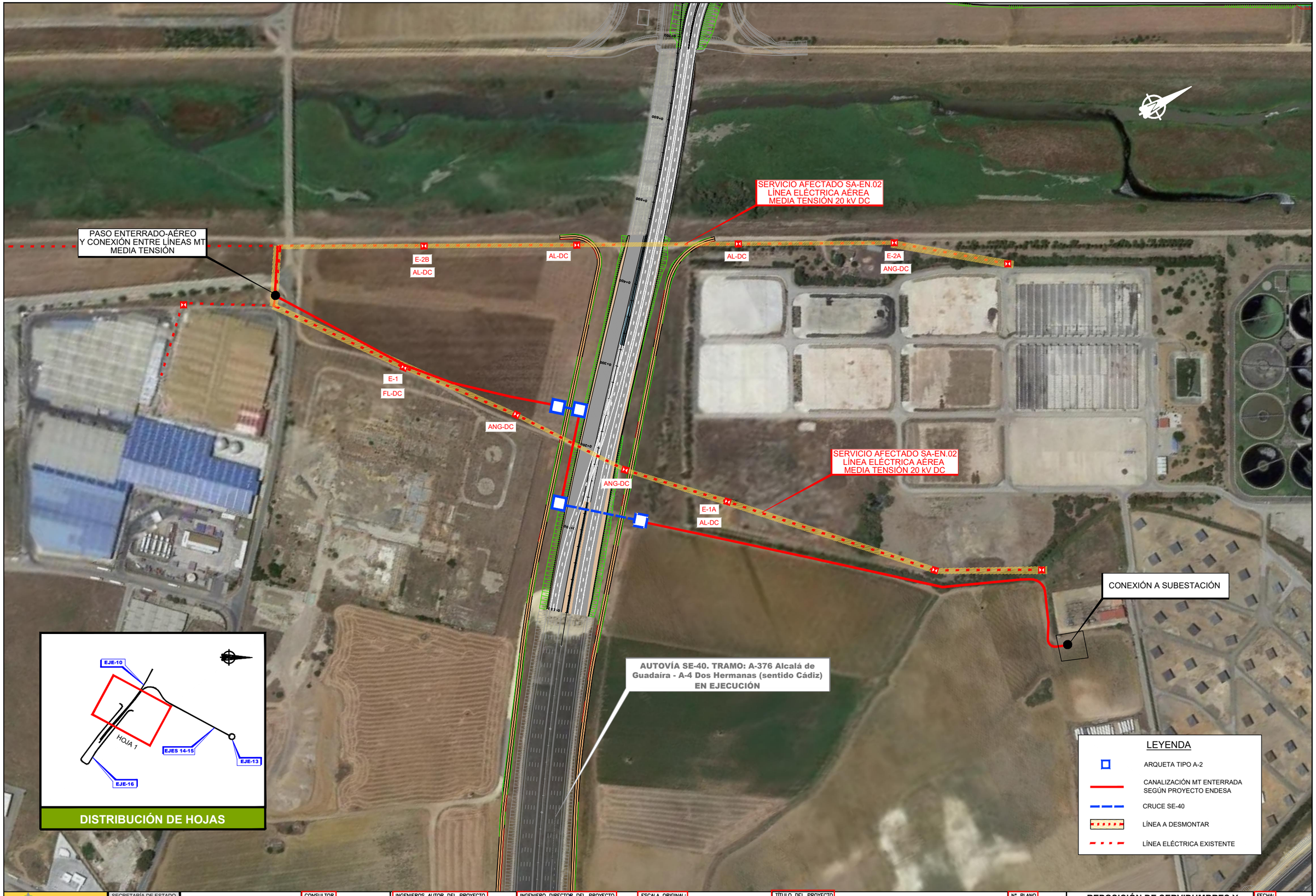

MINISTERIO DE FOMENTO

SECRETARÍA DE ESTADO DE INFRAESTRUCTURAS TRANSPORTE Y VIVIENDA

SECRETARÍA GENERAL DE INFRAESTRUCTURAS

DIRECCIÓN GENERAL DE CARRETERAS

DEMARCACIÓN DE CARRETERAS DEL ESTADO EN ANDALUCIA OCCIDENTAL

CONSULTOR: cemosa Ingeniería y Control

INGENIEROS AUTOR DEL PROYECTO: ANTONIO RODRIGUEZ LOPEZ, INGENIEROS DE CAMINOS, CANALES Y PUERTOS

INGENIERO DIRECTOR DEL PROYECTO: F. JULIO DOMINGO DE LA BLANCA, INGENIERO DE CAMINOS, CANALES Y PUERTOS

ESCALA ORIGINAL: 1:2000 (0 – 50 – 100m)

ORIGINAL UNE A-1

TÍTULO DEL PROYECTO: **PROYECTO DE TRAZADO. CLAVE 33-SE-5180**
EMERGENCIA TRABAJOS PREVIOS PARA LA SUSTITUCIÓN DE TIRANTES DEL PUENTE DEL CENTENARIO. CONEXIÓN PROVISIONAL DE ACCESO SUR AL PUERTO DE SEVILLA DESDE SE-40.

Nº PLANO: 2.12.2.1

HOJA 1 DE 1

REPOSICIÓN DE SERVIDUMBRES Y SERVICIOS AFECTADOS ELECTRICIDAD PLANTA

FECHA: JUNIO 2019

SECCIÓN

3 CIRCUITOS EN TERRIZO
(9 TUBOS HORMIGONADOS)

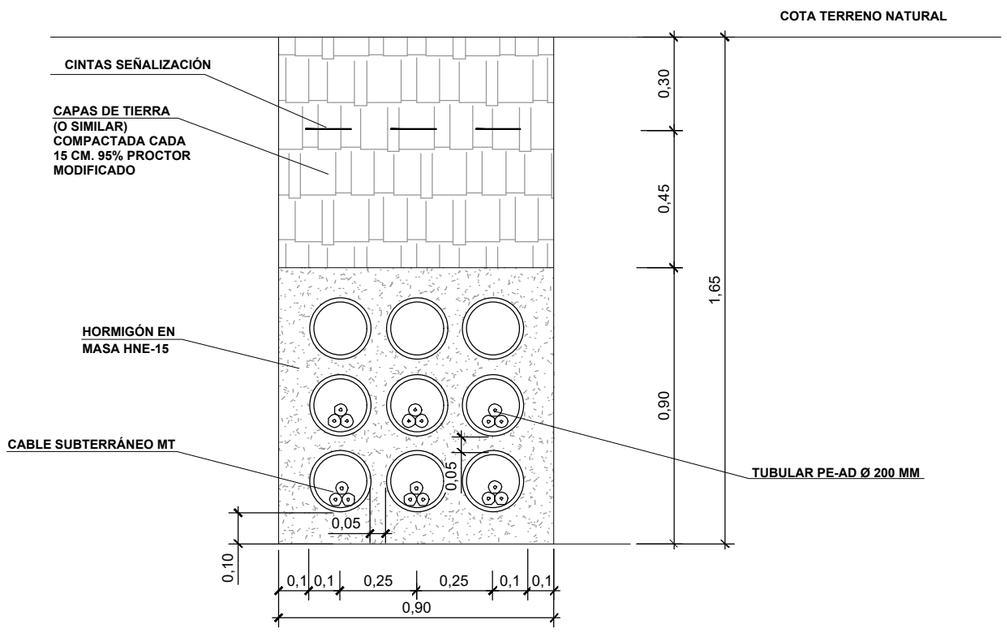

3 CIRCUITOS EN CALZADA
(9 TUBOS HORMIGONADOS)

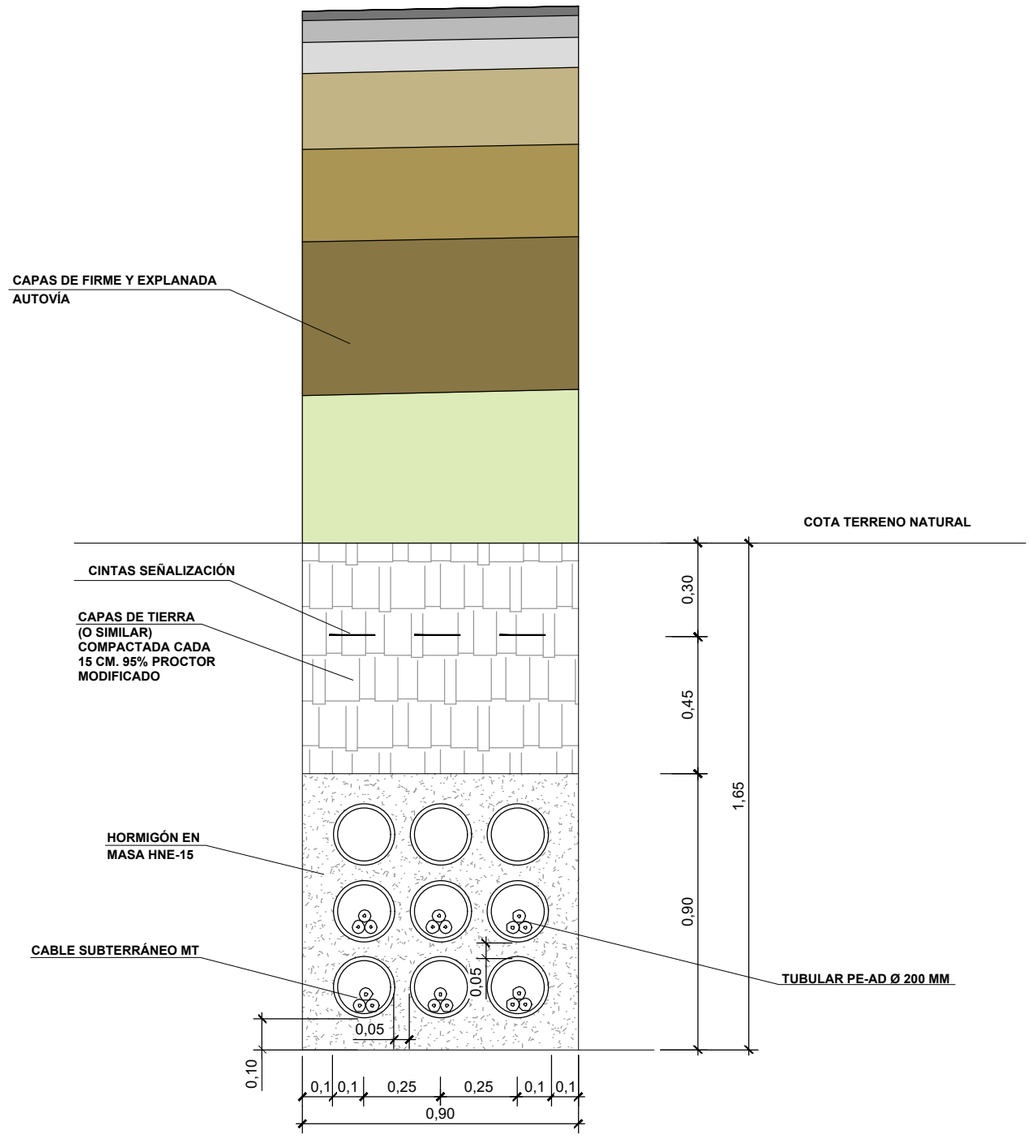

MINISTERIO DE FOMENTO	SECRETARÍA DE ESTADO DE INFRAESTRUCTURAS TRANSPORTE Y VIVIENDA SECRETARÍA GENERAL DE INFRAESTRUCTURAS	DIRECCIÓN GENERAL DE CARRETERAS DEMARCACIÓN DE CARRETERAS DEL ESTADO EN ANDALUCIA OCCIDENTAL	CONSULTOR cemosa Ingeniería y Control	INGENIEROS AUTOR DEL PROYECTO ANTONIO RODRIGUEZ LOPEZ INGENIEROS DE CAMINOS, CANALES Y PUERTOS	INGENIERO DIRECTOR DEL PROYECTO F. JULIO DOMINGO DE LA BLANCA INGENIERO DE CAMINOS, CANALES Y PUERTOS	ESCALA ORIGINAL: 1:10 0 0.1 0.2 0.3 0.4 0.5m ORIGINAL UNE A-1	TÍTULO DEL PROYECTO **PROYECTO DE TRAZADO. CLAVE 33-SE-5180** EMERGENCIA TRABAJOS PREVIOS PARA LA SUSTITUCIÓN DE TIRANTES DEL PUENTE DEL CENTENARIO. CONEXIÓN PROVISIONAL DE ACCESO SUR AL PUERTO DE SEVILLA DESDE SE-40.	Nº PLANO 2.12.2.2 HOJA 1 DE 2	**REPOSICIÓN DE SERVIDUMBRES Y SERVICIOS AFECTADOS. ENDESA** **DETALLES CANALIZACIONES SUBTERRÁNEAS**	FECHA: JUNIO 2019

ARQUETA TIPO A-2 PREFABRICADA DE HORMIGÓN

ESCALA 1/15
Cotas en m.

SECCION A-A'

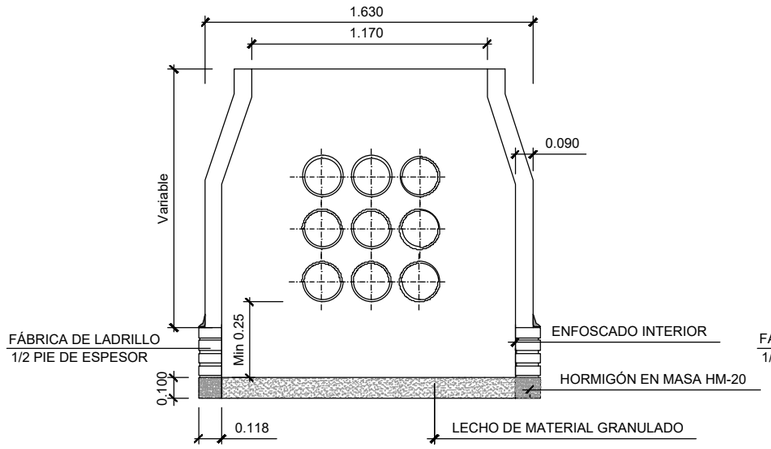

SECCION B-B'

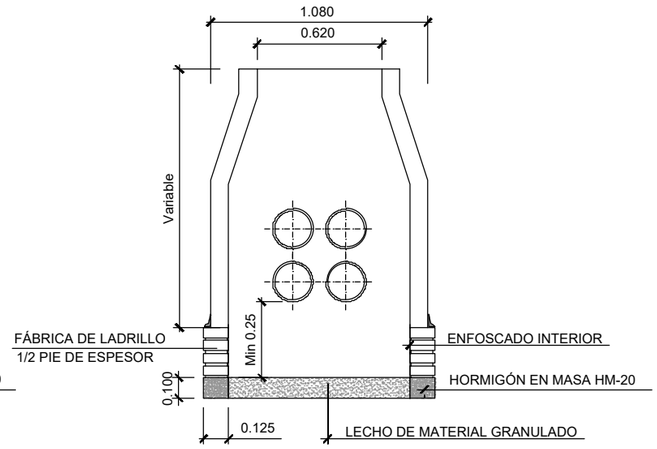

TAPA PARA MARCO L-80

ESCALA 1/15
Cotas en mm.

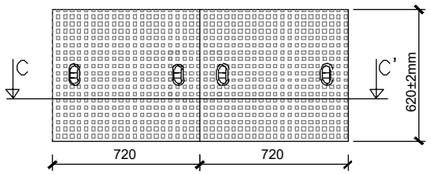

SECCION C-C'

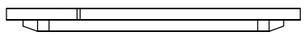

TAPA DE FUNDICIÓN PARA TRÁFICO RODADO, D-400
SUPERFICIE EXTERIOR CON DIBUJO DE PROFUNDIDAD DE 4MM E INTERIOR CON NERVIOS DE REFUERZO.
ESPESOR: 6 CM Y PESO NO INFERIOR A 150KG

PLANTA

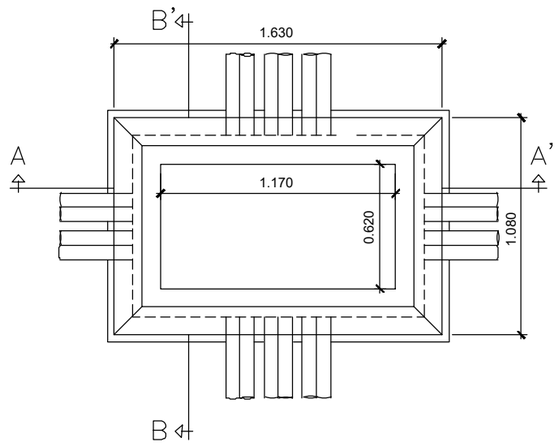

MINISTERIO DE FOMENTO	SECRETARÍA DE ESTADO DE INFRAESTRUCTURAS TRANSPORTE Y VIVIENDA SECRETARÍA GENERAL DE INFRAESTRUCTURAS	DIRECCIÓN GENERAL DE CARRETERAS DEMARCACIÓN DE CARRETERAS DEL ESTADO EN ANDALUCIA OCCIDENTAL	CONSULTOR cemosa Ingeniería y Control	INGENIEROS AUTOR DEL PROYECTO ANTONIO RODRIGUEZ LOPEZ INGENIEROS DE CAMINOS, CANALES Y PUERTOS	INGENIERO DIRECTOR DEL PROYECTO F. JULIO DOMINGO DE LA BLANCA INGENIERO DE CAMINOS, CANALES Y PUERTOS	ESCALA ORIGINAL: 1:15 0 0.1 0.2 0.3 0.4 0.5m ORIGINAL UNE A-1	TÍTULO DEL PROYECTO **PROYECTO DE TRAZADO. CLAVE 33-SE-5180** EMERGENCIA TRABAJOS PREVIOS PARA LA SUSTITUCIÓN DE TIRANTES DEL PUENTE DEL CENTENARIO. CONEXIÓN PROVISIONAL DE ACCESO SUR AL PUERTO DE SEVILLA DESDE SE-40.	Nº PLANO 2.12.2.2 HOJA 2 DE 2	**REPOSICIÓN DE SERVIDUMBRES Y SERVICIOS AFECTADOS. ENDESA** **DETALLES CANALIZACIONES SUBTERRÁNEAS**	FECHA: JUNIO 2019